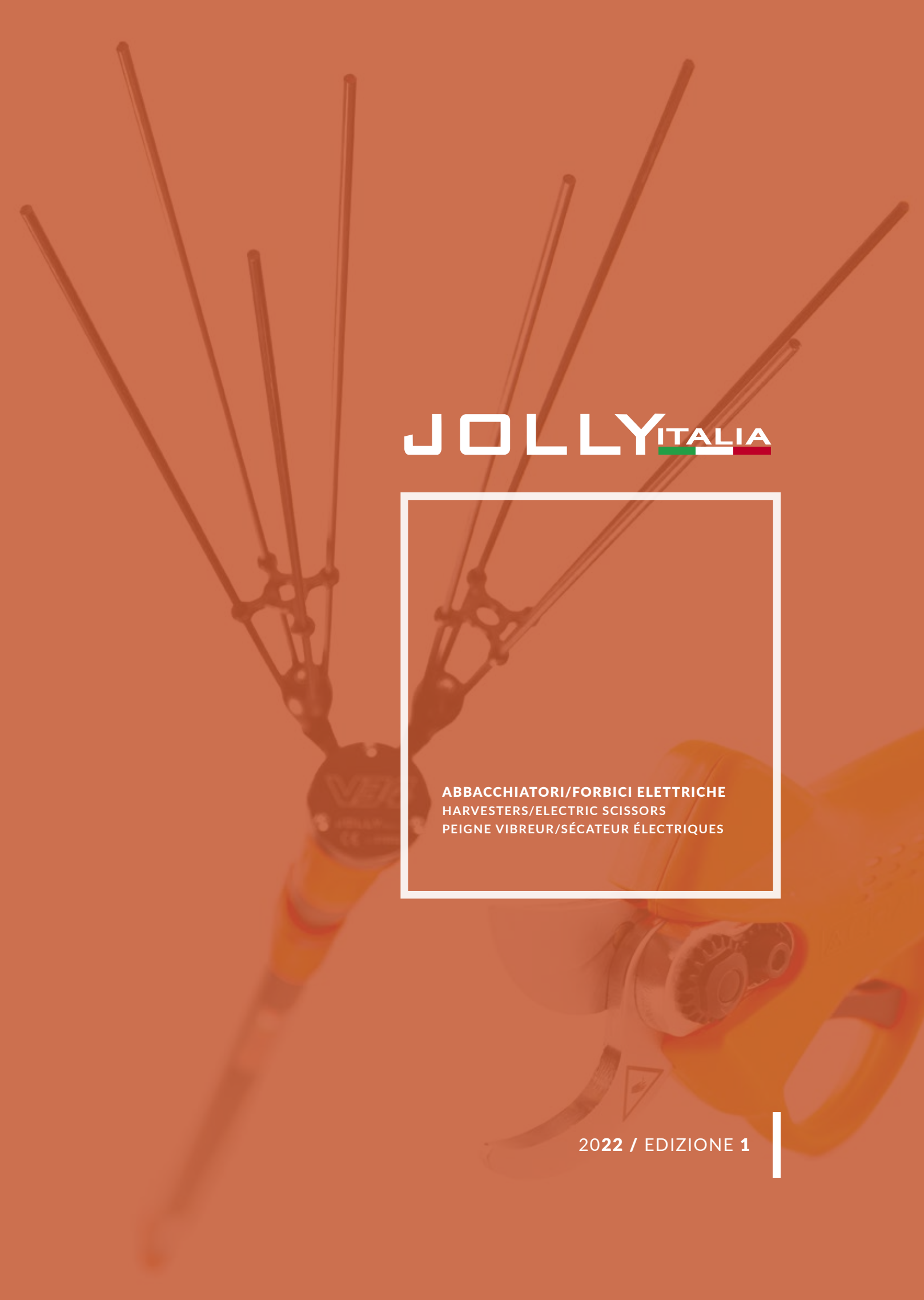

JOLLY ITALIA

ABBACCHIATORI/FORBICI ELETTRICHE
HARVESTERS/ELECTRIC SCISSORS
PEIGNE VIBREUR/SÉCATEUR ÉLECTRIQUES

2022 / EDIZIONE 1

ABBACCHIATORI p. 4

V12 p. 5
Ricambi p. 8

V34 p. 9
Accessori p. 12
Ricambi p. 13

V50x p. 15
Accessori p. 18
Ricambi p. 19

FORBICI ELETTRICHE p. 22

F**351** p. 23
Accessori p. 26
Ricambi p. 27

F**251** p. 28
Ricambi p. 32

F**201** p. 28
Ricambi p. 33

ACCESSORI PER ABBACCHIATORI E FORBICI p. 34

RICAMBI p. 35

JOLLY ITALIA

Jolly Italia s.r.l., fondata nel 2010, vanta una pluriennale esperienza degli amministratori sviluppata nella progettazione meccanica in molti settori, tra i quali l'agricoltura.

I nostri clienti sono operatori alla ricerca di un prodotto che sia al tempo stesso semplice, leggero, maneggevole e pratico, ma che sia anche in grado di offrire elevate prestazioni tecnologiche. I nostri prodotti nascono da una ricerca in campo delle possibili applicazioni e da una attenta valutazione delle esigenze degli utilizzatori. La progettazione e lo sviluppo dei prodotti fanno parte del nostro successo e rappresentano gran parte del lavoro svolto all'interno dell'azienda. Ogni pezzo che compone il prodotto finito viene da noi controllato al ricevimento, collaudato e verificato sulla macchina finale. Nulla esce sul mercato senza che abbia avuto l'approvazione conseguente a rigidi e ferrei controlli da noi svolti, secondo programmi codificati e strumenti di misura tarati. Attualmente siamo una piccola e dinamica azienda che ha già raggiunto la fiducia di importanti clienti del territorio nazionale e di quello internazionale. Il prodotto con cui la Jolly Italia si è presentata sul mercato è stato l'abbacchiatore elettrico ULISSE, attrezzo utilissimo ed affidabile che con il suo peso contenuto e la versatilità d'utilizzo agevola l'operatore nella raccolta di frutti pendenti, in particolare l'oliva, con un'ottima capacità di raccolta ed un basso consumo.
Consapevoli che assieme alla qualità del prodotto occorre garantire al mercato e ai clienti una pari qualità di servizio, abbiamo realizzato un sistema qualità che oltre a rispondere ai più elevati standard, sia l'insieme delle regole e delle procedure applicate ogni giorno nel nostro lavoro.

Jolly Italia s.r.l., founded in 2010, boasts a long-standing experience of the administrators developed in the mechanical design in many sectors, including agriculture.

Our customers are operators looking for a product that is both simple, light, handy and practical, but also able to offer high technological performance. Our products are born from a research into the field of possible applications and a careful evaluation of users' needs. Product design and development are part of our success and represent much of the work done within the company. Each piece that composes the finished product is checked by us on receipt, tested and verified on the final machine. Nothing goes out on the market without having had the approval resulting from strict and ironious controls carried out by us, according to codified programs and calibrated measuring instruments. Currently we are a small and dynamic company that has already achieved the trust of important customers in the national and international territory. The product with which Jolly Italia presented itself on the market was the ULISSE electronic scraper, a very useful and reliable tool which, with its low weight and versatility of use, facilitates the operator in the collection of hanging fruit, in particular the olive, with an excellent harvesting capacity and low consumption. Aware that together with the quality of the product it is necessary to guarantee the market and customers an equal quality of service, we have created a quality system that, in addition to meeting the highest standards, is the set of rules and procedures applied every day in our work.

Jolly Italia s.r.l., fondée en 2010, bénéficie d'une longue expérience des administrateurs développés dans la conception mécanique dans de nombreux secteurs, parmi comme l'agriculture.

Nos clients sont des opérateurs à la recherche d'un produit à la fois simple, léger, maniable et pratique, mais aussi capable d'offrir une haute performance technologique. Nos produits sont nés d'une recherche dans le domaine des applications possibles et d'une évaluation attentive des besoins des utilisateurs. La conception et le développement de produits font partie de notre succès et représentent une grande partie du travail effectué au sein de l'entreprise. Chaque pièce qui compose le produit fini est vérifiée par nous à la réception, testée et vérifiée sur la machine finale. Rien ne sort sur le marché sans avoir obtenu l'approbation résultant de contrôles stricts et ironiques effectués par nous, selon des programmes codifiés et des instruments de mesure calibrés. Actuellement, nous sommes une petite entreprise dynamique qui a déjà gagné la confiance de clients importants du territoire national et international. Le produit avec lequel Jolly Italia s'est présentée sur le marché était l'arracheuse électrique ULISSE, un outil très utile et fiable qui, grâce à sa légèreté et polyvalence d'utilisation, facilite l'opérateur dans la collecte des fruits suspendus, en particulier le olive, avec une excellente capacité de récolte et une faible consommation. Conscients que, avec la qualité du produit, nous devons garantir la même qualité de service au marché et à nos clients, nous avons créé un système qualité qui, en plus de répondre aux normes les plus élevées, est l'ensemble des règles et procédures appliquées quotidiennement.

I
O

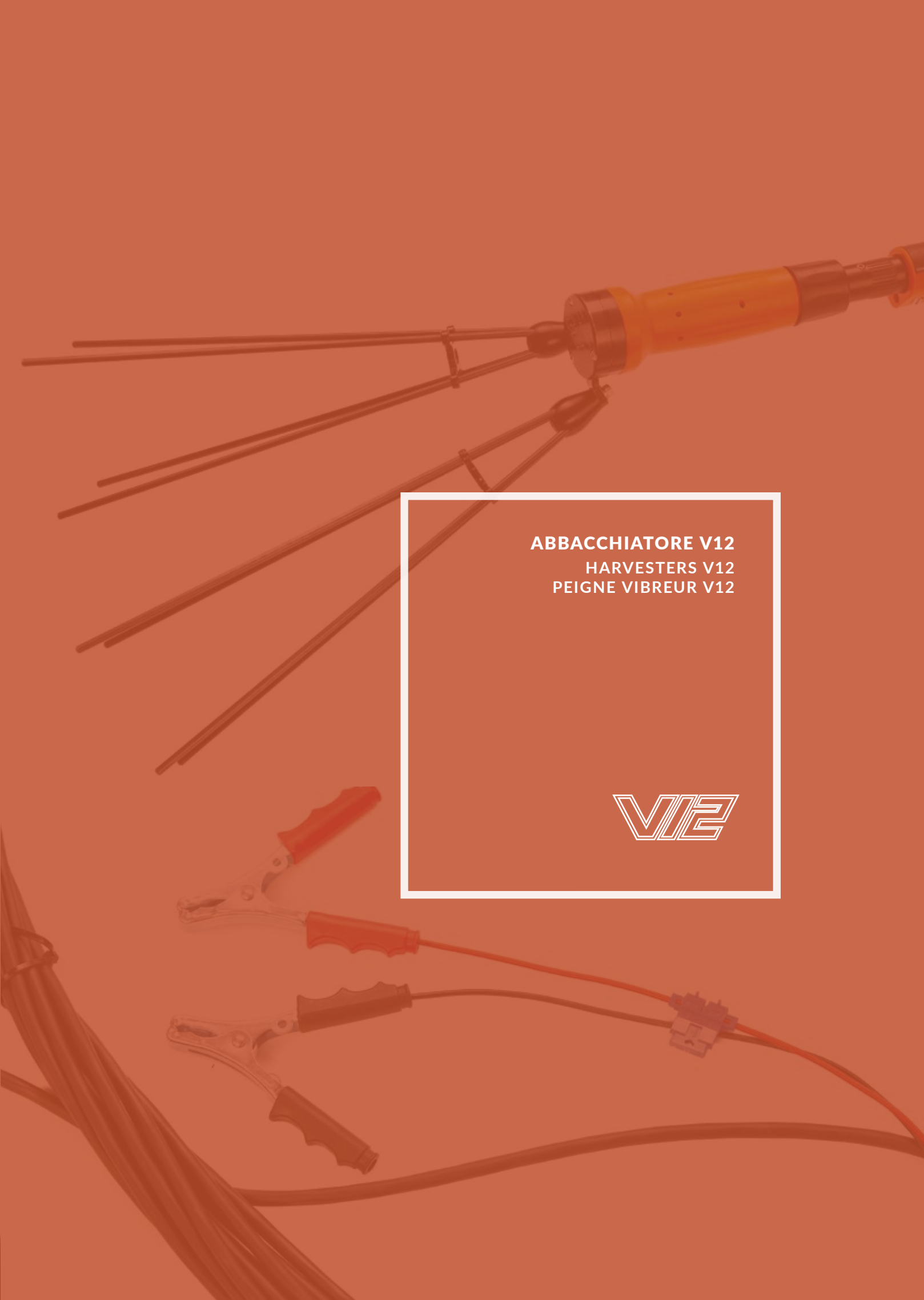

ABBACCHIATORE V12

HARVESTERS V12
PEIGNE VIBREUR V12

MODELLO BASE
BASIC MACHINE
MACHINE DE BASE

La V12 rappresenta la macchina di base della linea Jolly Italia. È una macchina con buone prestazioni ad un prezzo contenuto. La comoda impugnatura anti-vibrazioni e l'uscita laterale del cavo di alimentazione dall'asta telescopica donano maggior resistenza anche quando l'utensile viene appoggiato in terra. La totale assenza di elettronica la rendono adatta ad essere utilizzata con qualsiasi fonte di energia a 12V, anche se non completamente stabilizzata.

Le V12 représente la machine de base de la ligne Jolly Italia. C'est une machine avec de bonnes performances à un prix abordable. La poignée anti-vibration confortable et la sortie latérale du câble d'alimentation de la tige télescopique offrent une plus grande résistance même lorsque l'outil est posé au sol.

The V12 represents the basic machine of the Jolly Italia line. It is a machine with good performance at an affordable price. The comfortable anti-vibration handle and the lateral exit of the power cable from the telescopic rod give greater resistance even when the tool is placed on the ground. The total absence of electronics makes it suitable for use with any 12V energy source, even if not completely stabilized.

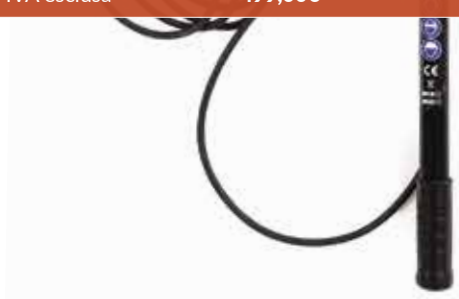

			01011111
Alimentation	Motor	Motore	**12 V**
Battute par minute	Beats per minute	Battute al minuto	**1.150 bpm**
Vitesse doigts	Fingers speed	Velocità astine	**63,25 m/m**
Poids machine	Harvester weight	Peso abbacchiatore	**1.650 g**
Longueur tige	Rod length	Lunghezza asta	**1,70/3,10 mt**
Consommation	Consumption	Assorbimento	**3-6 Ah**
Prix hors tax	Price excluding VAT	Prezzo IVA esclusa	**499,00€**

RICAMBI V12-AE08 / SPARE PARTS V12-AE08 / PIÈCES DE RECHANGE V12-AE08

(PREZZI IVA ESCLUSA, PRICE EXCLUDING VAT, PRIX HORS TVA)

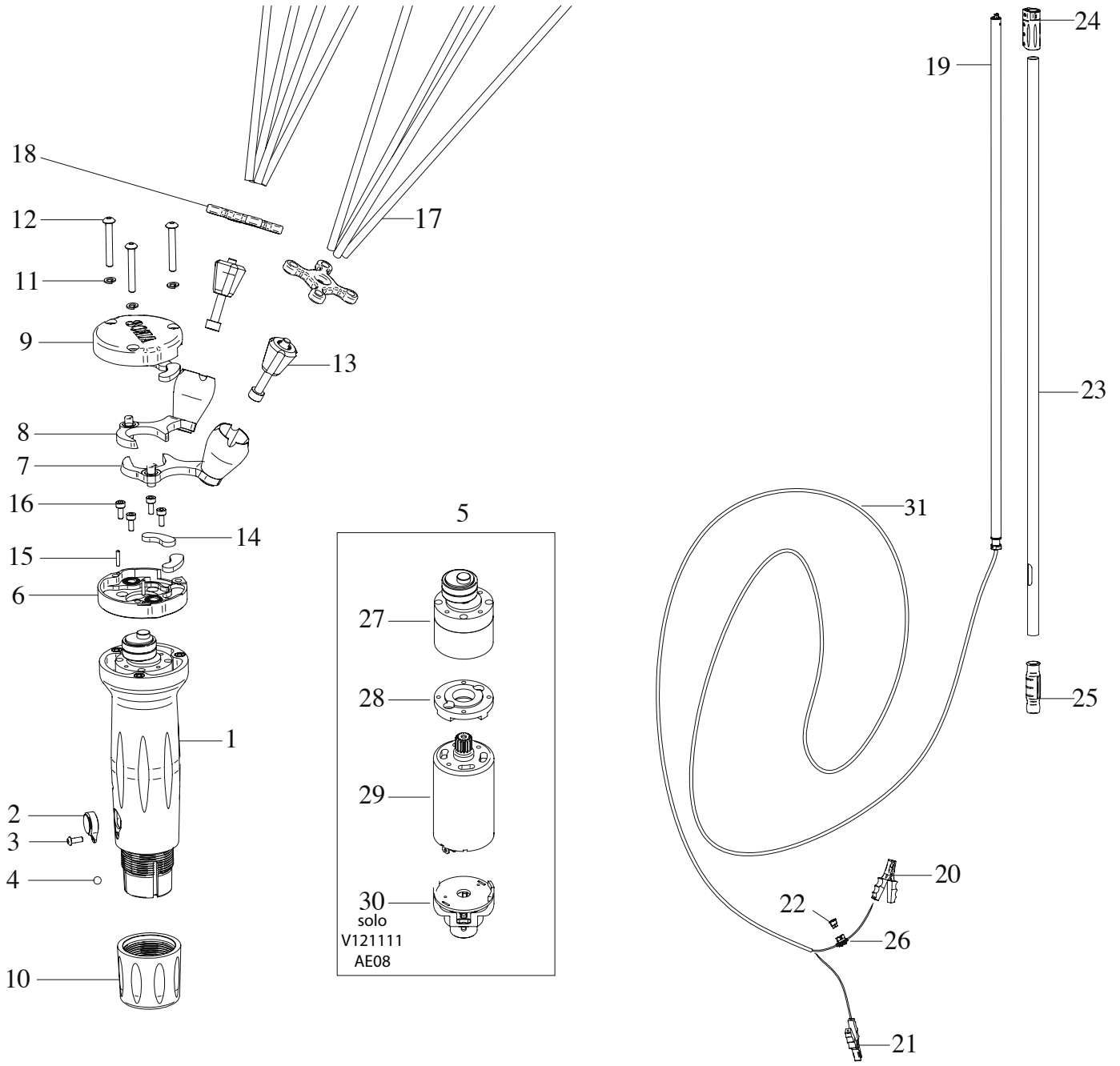

1	Corpo V121111	**UL001/8(2004)**	61,00€
1	Corpo V12BASE	**UL001/8B(2004)**	61,00€
2	Pulsante V121111	**UL007**	25,00€
2	Pulsante V12BASE	**PA11-01**	1,90€
3	Tbcei 3x8 10.9	**UL70-01**	0,25€
4	Sfera	**UL69-01**	0,25€
5	Motoriduttore V121111/AE08	**UL002/8**	260,00€
5	Motoriduttore V12BASE	**AS00180000**	165,00€
6	Carter Inferiore	**UL003/2-8**	40,00€
7	Biella Dx	**UL005/3-8**	30,00€
8	Biella Sx	**UL006/3-8**	30,00€
9	Carter superiore	**UL004/2-8-R**	44,00€
10	Ghiera	**UL14-01**	17,00€
11	Grower pesante M4	**UL15-03**	0,15€
12	Tbcei 4x30 10.9	**UL16-03**	0,40€
13	Blocca Astine	**UL32-02**	8,00€
14	Pattino	**UL29-04**	2,50€
15	Spina 2x10	**UL64-02**	0,25€

16	Tcei 3x8 12.9	UL07-04	0,30€
17	Astina carbonio d5x30	UL23-08	6,00€
18	Antibreacking	UL28-02	6,00€
19	Tubo 25 AE08	ATE002/4-8,2	44,00€
20	Pinza negativa 60A	PA18-01	1,60€
21	Pinza positiva 60A	PA17-01	1,60€
22	Fusibile 20A	CC99010	0,35€
23	Tubo Ellittivo V12	ATE41-01-8/1	35,00€
24	Bloccaggio riduzione asta	ATE003/2(2004)	19,60€
25	Manopola	ATE16-01/N	2,60€
26	Porta fusibile	PA02-01	2,60€
27	Riduttore V121111/AE08	AS00240000	145,00€
27	Riduttore V12BASE	AS00250000	145,00€
28	Flangia motore scaricata	UL35-01	12,50€
29	Motore V12BASE	AS00430000	31,00€
29+30	Motore+Scheda+Portascheda V121111	AS00220000	155,00€
31	Cavo completo	PA00/3	89,00€

ABBACCHIATORE V34

HARVESTERS V34
PEIGNE VIBREUR V34

V34

LEGGERO/ ECOLOGICO/ ERGONOMICO/ VERSATILE
LIGHTWEIGHT/ ECOLOGICAL/ ERGONOMIC/ VERSATILE
LÉGÈRE/ ECOLOGIQUE/ ERGONOMIQUE/ POLYVALENT

LEGGERO: V34 ti permette di raccogliere i frutti pendenti molto più rapidamente con il minimo sforzo fisico. La sua peculiarità è la leggerezza (pesa appena 1650 gr) e maneggevolezza, tanto che potrà essere utilizzato anche dalle persone più esili.
ECOLOGICO: con V34 riuscirai a salvaguardare al massimo sia il frutto che l'albero, soprattutto perchè la caduta delle foglie sarà minima e non romperà i rametti mantenendo l'integrità dei germogli, ma soprattutto farà cadere i frutti vicino all'albero.
ERGONOMICO: la particolare forma affusolata agevola la raccolta anche in alberi a chioma più folta, evitando incagliamenti anche su alberi non potati.
VERSATILE: la testa può fungere da impugnatura ed essere utilizzata manualmente su alberi a basso fusto, oppure essere rapidamente montata sull'asta fissa o telescopica, la quale è allungabile attraverso un dispositivo pratico e veloce. Il cavo della prolunga è di tipo antistrappo.

LIGHTWEIGHT: V34 allows you to harvest hanging fruits much faster with minimal physical effort. Its peculiarity is lightness (it weighs just 1650 g) and manageability, so much so that it can also be used by the slenderest people.
ECOLOGICAL: with V34 you will be able to safeguard both the fruit and the tree to the maximum, especially since the fall of the leaves will be minimal and will not break the twigs while maintaining the integrity of the shoots, but above all it will cause fruits to fall near the tree.
ERGONOMIC: the particular tapered shape facilitates harvesting even in trees with thicker foliage, avoiding entanglement even on unpruned trees.
VERSATILE: the head can act as a handle and be used manually on low-trunked trees, or be quickly mounted on the fixed or telescopic rod, which can be extended by means of a practical and fast device. The extension cable is of the tear-proof type.

LÉGÈRE: V34 vous permet de ramasser les fruits penchés beaucoup plus rapidement et avec le moins d'effort physique possible. L'une de ses principales caractéristiques est la légèreté; son poids est estimé à seulement 1650 gr. Elle est aussi pratique puisque même une personne mince peut l'utiliser sans se fatiguer.
ECOLOGIQUE: avec V34 vous réussirez à sauvegarder le plus possible l'arbre et le fruit. En effet, la chute des feuilles sera réduite et les petites branches ne seront pas rompues; le tout en gardant l'intégrité des bourgeons et en faisant tomber les fruits à côté de l'arbre.
ERGONOMIQUE: sa forme particulière fuselée, facilite la récolte même pour les arbres qui ont un feuillage touffu et cela en évitant l'emboitement des arbres qui ne sont pas taillés.
POLYVALENT: la tête peut faire à la fois poignée qui peut être utilisée manuellement sur les arbres ou bien être montée sur la hampe-télescopique qui est extensible à travers un dispositif pratique et rapide. Le câble de la rallonge est-de type anti-déchire.

ATTENZIONE - NECESSITA KIT DI ALIMENTAZIONE DA PRENDERE SEPARATAMENTE
Nella confezione della macchina non è previsto il kit di alimentazione che va acquistato separatamente. La macchina può essere alimentata con il suo kit di batterie al LItio oppure con cavo da collegare ad una batteria 12V.

ATTENTION - POWER SUPPLY KIT NEEDS TO BE TAKEN SEPARATELY
The power supply kit is not included in the machine package and must be purchased separately.
The machine can be powered with its lithium battery kit or with a cable

ATTENTION - BESOIN DE PRENDRE LE KIT D'ALIMENTATION SÉPARÉMENT
Le kit machine n'est pas fourni avec le kit d'alimentation et doit être acheté séparément. La machine peut être alimentée avec son kit de batterie au lithium ou avec un câble de batterie 12V.

SOLO TESTA
HEAD ONLY
TÊTE UNIQUEMENT

01020011

VERSIONE CON ASTA FISSA
VERSION WITH FIXED ROD
VERSION AVEC TIGE FIXE

01020211

VERSIONE CON ASTA TELESCOPICA
VERSION WITH TELESCOPIC ROD
VERSION AVEC TIGE TÉLESCOPIQUE

01020111

			01020011	01020211	01020111
Moteur	Motor	Motore	36 V	36 V	36 V
Battutes par minute	Beats per minute	Battute al minuto	1.350 bpm	1.350 bpm	1.350 bpm
Vutesse doigts	Fingers speed	Velocità astine	74,25 m/m	74,25 m/m	74,25 m/m
Poids machine	Harvester weight	Peso abbacchiatore	750 g	1.290 g	1.690 g
Longueur tige	Rod length	Lunghezza asta	-	1,35 mt	1,70/3,10 mt
Consommation	Consumption	Assorbimento	0,7-1,7 Ah	0,7-1,7 Ah	0,7-1,7 Ah
Prix hors tax	Price excluding VAT	Prezzo IVA esclusa	358,00€	450,00€	499,00€

KIT ALIMENTAZIONE V34 / POWER SUPPLY KIT V34 / KIT ALIMENTATION V34
(PREZZI IVA ESCLUSA, PRICE EXCLUDING VAT, PRIX HORS TVA)

CAVO ALIMENTAZIONE CON ELETTRONICA E STEP-UP
POWER CABLE WITH ELECTRONICS AND STEP-UP
CÂBLE D'ALIMENTATION AVEC ÉLECTRONIQUE

21300111

KIT ALIMENTAZIONE BATTERIE LITIO
LITHIUM BATTERY POWER SUPPLY KIT
KIT D'ALIMENTATION DE BATTERIE AU LITHIUM

Slitta Batteria 5 velocità
Slide Battery 5 speeds
Glissiere Batterie 5 vitesse

Batterie 2 x 18V 9Ah
Batterie 2 x 18V 9Ah
Batteries 2 x 18V 9Ah

Caricabatterie 220/18 V
Charger 220/18 V
Chargeur 220/18 V

801021

CAVO RACCORDO + CLIP PER CINTURA
CONNECTING CABLE + BELT CLIP
CÂBLE DE MONTAGE + CLIP DE CEINTURE

801041

			Cod.	
Cable avec Step-up	Cable with Step-Up	Cavo con Step-Up	**21300111**	**220,00€**
Kit alimentation	Power kit	Kit alimentazione	**801021**	**560,00€**
Câble + clip	Cable+ clip	Cavo + clip	**801041**	**68,00€**

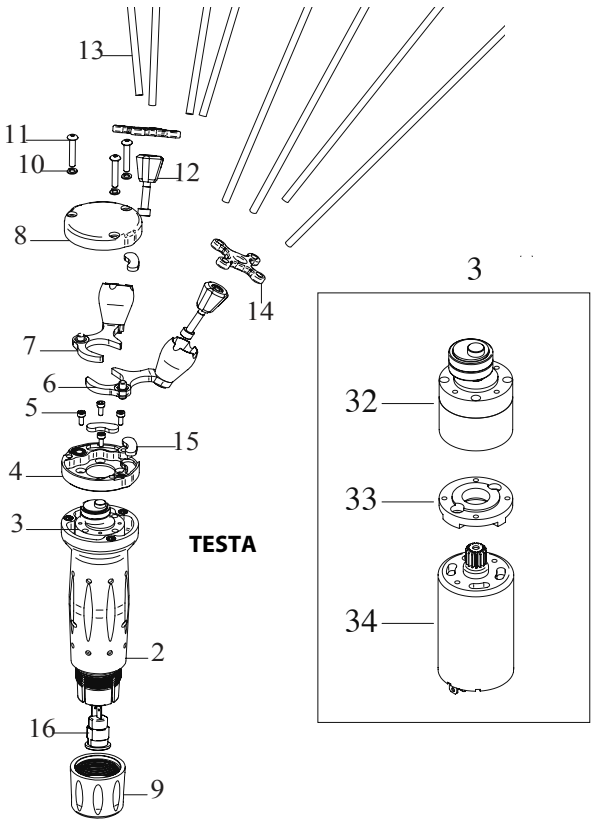

TESTA

2	Corpo V34	UL001/9(2004)	61,00€
3	Motoriduttore	UL002/4	165,00€
4	Carter Inferiore	UL003/2-8	40,00€
5	Tcei 3x8 12.9	UL07-04	0,30€
6	Biella Dx	UL005/3-8	30,00€
7	Biella Sx	UL006/3-8	30,00€
8	Carter Superiore	UL004/2-8-R	44,00€
9	Ghiera	UL14-01	17,00€
10	Grower Pesante M4	UL15-03	0,15€
11	Tbcei 4x30 10.9	UL16-03	0,40€
12	Blocco Astine	UL32-02	8,00€
13	Astine Carbonio d5x350	UL23-08	6,00€
14	Antibreaking	UL28-02	6,00€
15	Pattino	UL29-04	2,50€
16	Presa	UL17-01	5,50€
32	Riduttore	AS00240000	145,00€
33	Flangia motore	UL35-01	12,50€
34	Motore	AS00200000	39,00€

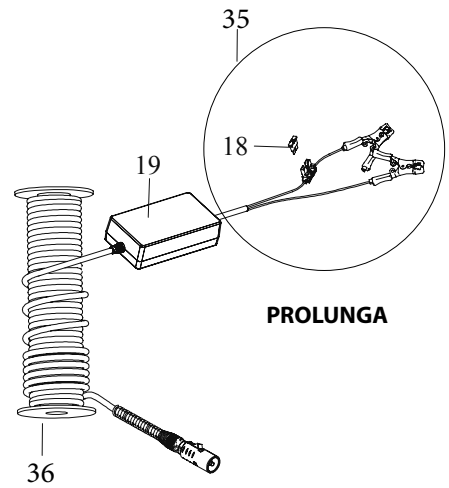

PROLUNGA

18	Fusibile 20A	CC99010	0,35€
19	Step-Up	PA19-01	186,00€
35	Parte cavo con pinze e portafusibile	AS00310000	28,00€
36	Parte cavo con spinotto	AS00320000	125,00€
	Scheda	AS00160001	176,00€
	Porta fusibile	PA02-01	2,50€
	Spinotto con pezzo cavo	PA001/2	33,00€

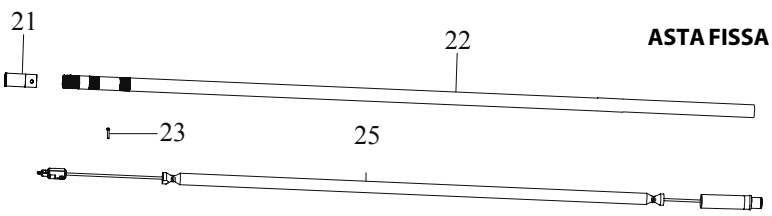

ASTA FISSA

ASTA TELESCOPICA

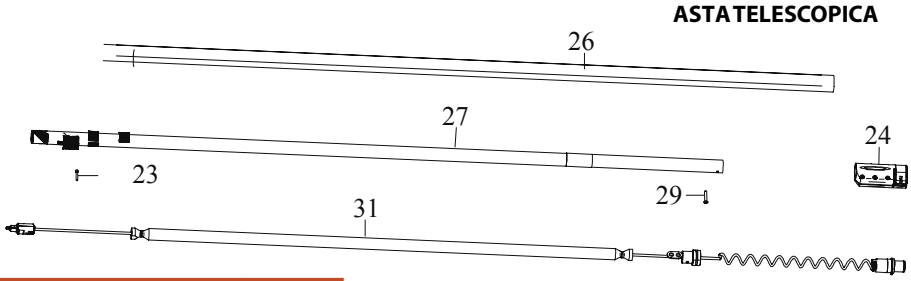

	Asta Fissa Completa	AFE1300-8	93,00€
	Asta Telescopica Ellittica Completa	ATE00/3-8	205,00€
21	Porta Connettore	ATE12-01	3,50€
22	Tubo 25	ATE11-01-8	41,00€
23	Vite TCEI 3x20 129	ATE36-01	0,35€
24	Bloccaggio Riduzione Asta	ATE003/2(2004)	20,00€
25	Cavo Asta 1350 Assemblato	AFE001/Assemblato	51,00€
26	Tubo Ellittico 33x30x1x1500	ATE001/3-8	36,00€
27	Tubo 25	ATE002/3-8,2	49,00€
29	Tbcei 4x25 109	ATE44-01	0,40€
31	Cavo Spiralato Asta Ellittica Assemblato	ATE002/2Assemblato	71,00€
	Connettore 16Ah	AS00370000	7,50€

ABBACCHIATORE V50x

HARVESTERS V50x
PEIGNE VIBREUR V50x

V50X

MOTORE BRUSHLESS/ CORPO IN MAGNESIO/ MECCANICA IN ERGAL
153 metri al minuto LA MAGGIORE CAPACITA' DI RACCOLTA

BRUSHLESS MOTOR/ MAGNESIUM BODY/ ERGAL MECHANICS
153 meters per minute THE GREATEST COLLECTION CAPACITY

MOTEUR BRUSHLESS/ CORPS DE MAGNÉSIUM/ MÉCANIQUE À ERGAL
153 mètres par minute LA PLUS GRANDE CAPACITÉ DE COLLECTE

Il modello V50 X con il suo ampio movimento ed un motore elettrico brushless da 600 watt, vanta una capacità di raccolta ineguagliabile. Le bacchette, estraibili, sono in fibra di carbonio. L'asta di prolunga permette le raccolte anche più difficili, l'eccellente qualità delle materie prime ne decreta il suo punto di forza in quanto le macchine sono interamente prodotte con materiali di alta qualità tra cui magnesio, ergal e carbonio. Questo è quello che garantisce la lunga durata nel tempo. Questo abbacchiatore è collegabile ad aste fisse o telescopiche ed alimentabile tramite batteria da auto, o con il suo pacco batterie al litio.

The V50 X model with its large movement and a 600-watt brushless electric motor boasts an unrivaled collection capacity. The removable rods are made of carbon fiber. The extension rod allows even the most difficult collections, the excellent quality of the raw materials decrees its strength as the machines are entirely produced with high quality materials including magnesium, ergal and carbon. This is what guarantees the long duration over time. This harvester can be connected to fixed or telescopic rods and can be powered by a car battery, or with its lithium battery pack.

Le modèle V50 X avec son mouvement large et son moteur électrique sans balais de 600 watts, possède une capacité de collecte inégalée. Les tiges extractibles sont en fibre de carbone. La tige d'extension permet même les collections les plus difficiles. L'excellente qualité des matières premières décline sa force, car les machines sont entièrement fabriquées avec des matériaux de haute qualité comme le magnésium, l'ergal et le carbone. C'est ce qui garantit une longue durée dans le temps. Cette récolteuse peut être connectée à des tiges fixes ou télescopiques et peut être alimentée par une batterie de voiture ou avec son pack batterie au lithium.

ATTENZIONE - NECESSITA KIT DI ALIMENTAZIONE DA PRENDERE SEPARATAMENTE
Nella confezione della macchina non è previsto il kit di alimentazione che va acquistato separatamente. La macchina può essere alimentata con il suo kit di batterie al LItio oppure con cavo da collegare ad una batteria 12V.

ATTENTION - POWER SUPPLY KIT NEEDS TO BE TAKEN SEPARATELY
The power supply kit is not included in the machine package and must be purchased separately.
The machine can be powered with its lithium battery kit or with a cable

ATTENTION - BESOIN DE PRENDRE LE KIT D'ALIMENTATION SÉPARÉMENT
Le kit machine n'est pas fourni avec le kit d'alimentation et doit être acheté séparément. La machine peut être alimentée avec son kit de batterie au lithium ou avec un câble de batterie 12V.

ASTA FISSA
FIXED ROD
TIGE FIXE

01030211

ASTA TELESCOPICA
TELESCOPIC ROD
TIGE TÉLESCOPIQUE

01030111

			01030211	01030111
Moteur	Motor	Motore	**36 V**	**36 V**
Battutes par minute	Beats per minute	Battute al minuto	**850 bpm**	**850 bpm**
Vutesse doigts	Fingers speed	Velocità astine	**153 m/m**	**153 m/m**
Poids machine	Harvester weight	Peso abbacchiatore	**2.800 g**	**3.000 g**
Longueur tige	Rod length	Lunghezza asta	**2,30 mt**	**2,00-2,90 mt**
Consommation	Consumption	Assorbimento	**1,9-5 Ah**	**1,9-5 Ah**
Prix hors tax	Price excluding VAT	Prezzo IVA esclusa	**620,00€**	**820,00€**

KIT ALIMENTAZIONE V50 / POWER SUPPLY KIT V50 / KIT ALIMENTATION V50
(PREZZI IVA ESCLUSA, PRICE EXCLUDING VAT, PRIX HORS TVA)

CAVO ALIMENTAZIONE CON ELETTRONICA E STEP-UP
POWER CABLE WITH ELECTRONICS AND STEP-UP
CÂBLE D'ALIMENTATION AVEC ÉLECTRONIQUE ET ÉLÉVATEUR

21300211

KIT ALIMENTAZIONE BATTERIE LITIO
LITHIUM BATTERY POWER SUPPLY KIT
KIT D'ALIMENTATION DE BATTERIE AU LITHIUM

Slitta Batteria
Slide Battery
Glissiere Batterie

Batterie 2 x 18V 9Ah
Batterie 2 x 18V 9Ah
Batteries 2 x 18V 9Ah

Caricabatterie 220/18 V
Charger 220/18 V
Chargeur 220/18 V

801011

KIT ALIMENTAZIONE BATTERIE LITIO
LITHIUM BATTERY POWER SUPPLY KIT
KIT D'ALIMENTATION DE BATTERIE AU LITHIUM

Slitta Batteria
Slide Battery
Glissiere Batterie

Batterie 4 x 18V 9Ah
Batterie 4 x 18V 9Ah
Batteries 4 x 18V 9Ah

Caricabatterie 220/18 V
Charger 220/18 V
Chargeur 220/18 V

801041

			Cod.	
Cable avec Step-up	Cable with Step-Up	Cavo con Step-Up	**21300211**	**220,00€**
Kit alimentation	Power kit	Kit alimentazione	**801011**	**505,00€**
Kit alimentation	Power kit	Kit alimentazione	**801031**	**845,00€**

	Testa completa V50X	**PTA03V50J02**	558,00€
1	Guscio pressofuzo inferiore	**CP00010002S**	62,00€
2	Guscio pressofuzo superiore	**CP00010002S**	62,00€
3	Gruppo movimento laterale	**AS00120200**	330,00€
4	Dado M4 autoblocante	**ATE29-03**	0,20€
5	Tcei 4x25	**CC0102002**	0,35€
6	Settore porta astine Dx	**CP00120301**	40,00€
7	Settore porta astine Sx	**CP00110301**	40,00€
9	Parapolvere	**CP00100201**	3,00€
10	Pinzetta blocca astine 5,1	**CP00130401**	11,00€
11	Astina carbonio d5x350	**UL23-08**	6,00€
12	Tspei 5x10 10,9 zincata nera	**CC0102019**	1,50€
13	Anti breacking Sx	**CP00750000**	12,00€
14	Anti Breacking Dx	**CP00740000**	12,00€

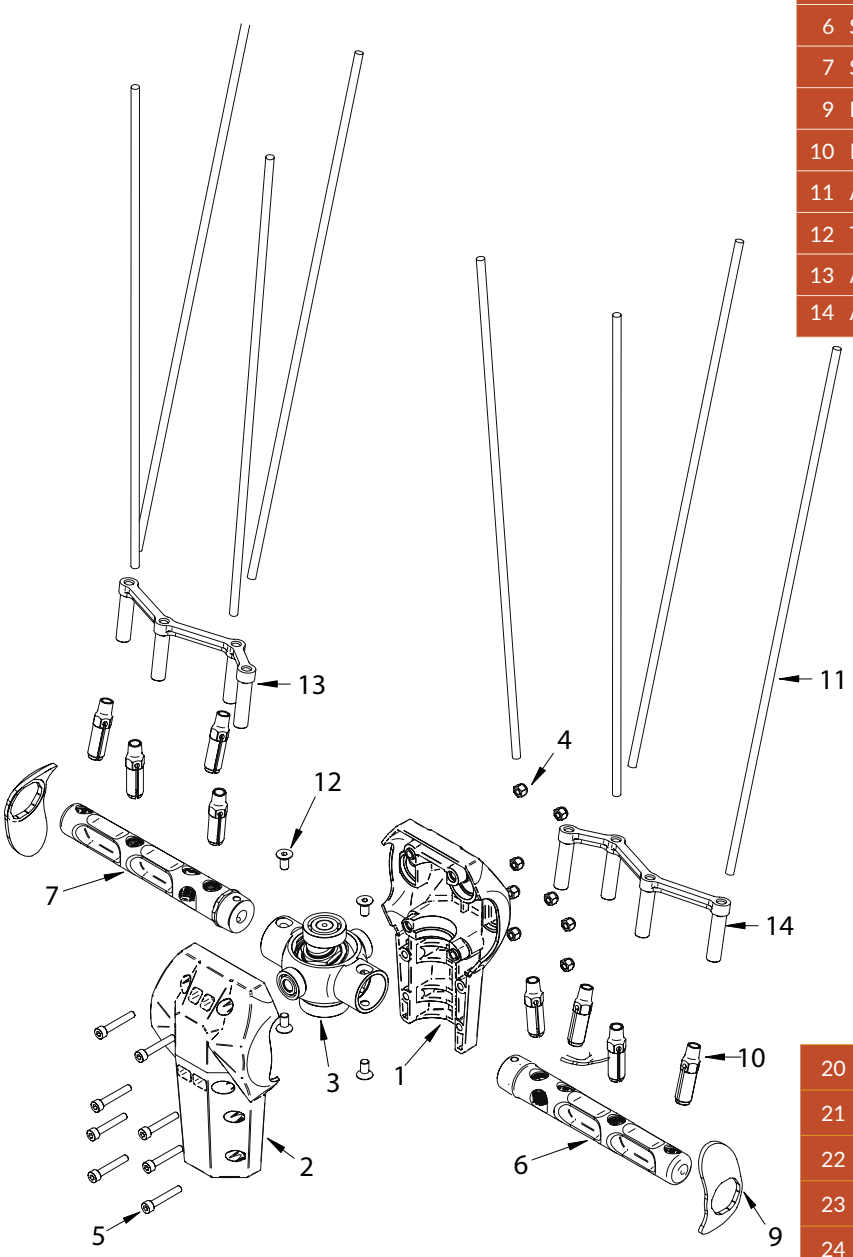

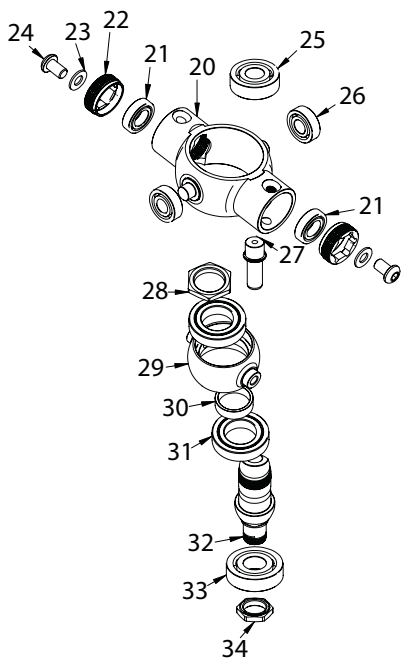

20	Monosupporto oscillante 1,5-2	**CP00020201**	102,00€
21	Cuscinetto 19-10-5 zz C3	**CC03009**	7,50€
22	Porta cuscinetto filettato	**CP00090001**	9,50€
23	Rondella elastica 12x6x1	**CC05001**	0,25€
24	Vite Tbei-6x10	**CC0102010**	0,25€
25	Cuscinetto 26-10-8	**CC03003**	9,50€
26	Cuscinetto 19-8-6 xx C3	**CC03008**	7,00€
27	Perno albero 10	**CP00080001**	10,50€
28	Dado M17x0,75	**CP00060001**	8,90€
29	Supporto cuscinetti oscillante	**CP00040101**	49,50€
30	Distanziale cuscinetti 17x6	**CP00050001**	3,50€
31	Cuscinetto 30x17x7	**CC03001**	9,00€
32	Albero 10-1	**CP00030101**	69,00€
33	Cuscinetto 30-12-8	**CC03002**	19,00€
34	Dado M12-1	**CP00070001**	9,50€

RICAMBI V50 / SPARE PARTS V50 / PIÈCES DE RECHANGE V50
(PREZZI IVA ESCLUSA, PRICE EXCLUDING VAT, PRIX HORS TVA)

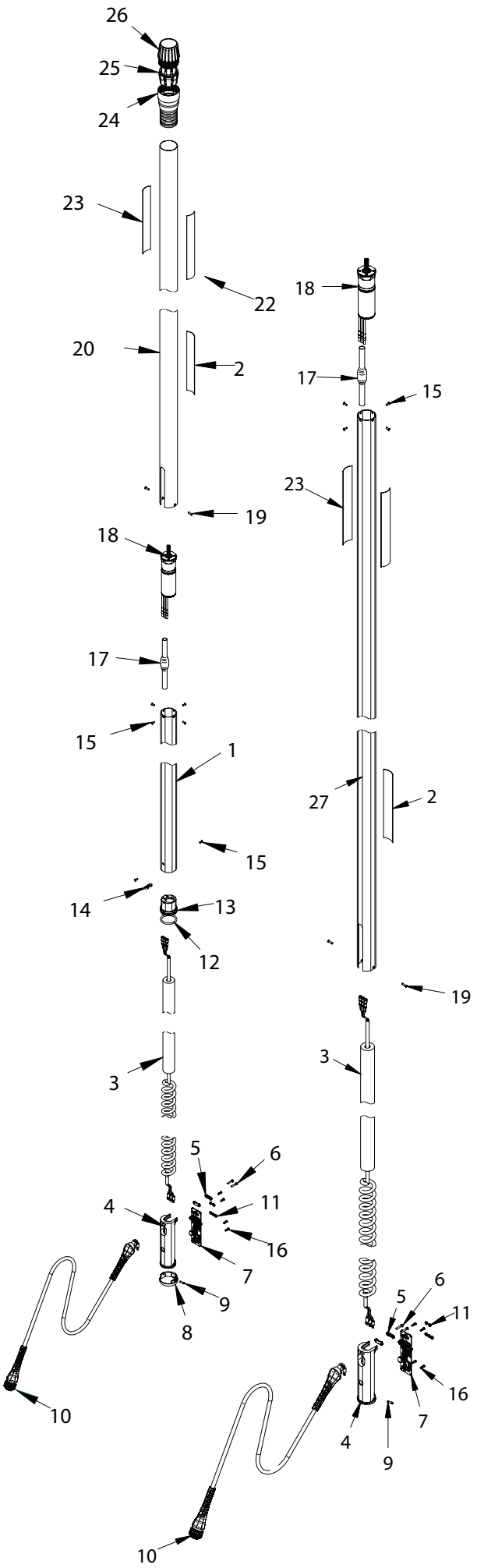

1	Asta 38-40x0,9x1100-2	**CP00390201**	50,00€
2	Adewivo Obblighi	**ATE38-01**	5,00€
3	Spiralato Asta	**AS00050200**	41,00€
4	Impugantura Porta Scheda	**CP00310201**	27,00€
5	Cavallotto	**ATE07-01**	0,35€
6	Tcei 3x16 12,9	**CC0102004**	0,55€
7	V503D - Scheda Brushless 950bpm	**AS00130002**	155,00€
7	V50X - Scheda Brushless 850bpm	**AS00130001**	155,00€
8	Fondello Asta TElescopica	**CP00550201**	19,00€
9	Guidaluce PLP2-750	**CC99008**	1,70€
10	Cavo Alimentazione V50	**AS00030200**	81,00€
11	Dado M3	**CC0102017**	0,40€
12	O-Ring 4137	**CC07001**	0,55€
13	Tappo Fissaggio Spiralato 2	**CP00400201**	4,55€
14	Fascetta in Nylon Nero 4,5x200	**CC08001**	1,55€
15	Tsei 3x8 12,9 ZN	**CC0102012**	0,35€
16	Vite TP WN1412-KA2,5x10-Z	**CC0102005**	0,35€
17	Guaina Termorestringente 18-6 L150	**CP00510000**	3,70€
18	Motoriduttore K28,4 36V	**AS00010000**	345,00€
19	Tsei 3x12 12,9 ZN	**CC0102011**	0,35€
20	Asta 45x1x1500	**CP00380001**	60,00€
23	Adesivo Jolly Italia	**ATE37-01**	5,50€
24	Manicotto Anti Rotazione Asta Telescopica	**CP00370001**	50,00€
25	Pinza Anti Rotazione Asta Telescopica	**CP00360201**	25,00€
26	Ghiera Manicotto Asta 45	**CP00350001**	28,00€
27	Asta 38-40x0,9x1850-5	**CP00280201**	72,00€
	V503D - ASTA FISSA COMPLETA	**PAF0102J01**	558,00€
	V503D - ASTA TELESCOPICA COMPLETA	PAT0202J01	652,00€
	V50X - ASTA FISSA COMPLETA	PAF0101J01	558,00€
	V50X - ASTA TELESCOPICA COMPLETA	PAT0201J01	652,00€

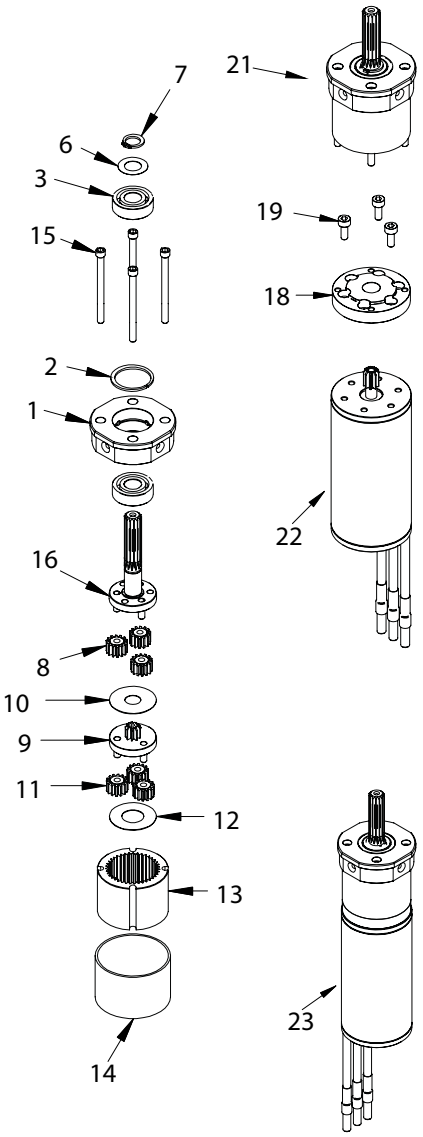

1	Flangia superiore epicicloidale	CP00250201	27,00€
2	Seeger I19	CC010602	0,85€
3	Cuscinetto 19-8-6	CC03008	7,00€
6	Rasamento 14-8-0,2	CC010802	1,70€
7	Seeger e8	CC010601	0,85€
8	Ingranaggio satellite Z14 M0,6	CC050004	9,050€
9	DIsco portasatellite Z9	CC050003	25,00€
10	Rasamento x Z9	CC010803	3,50€
11	INgranaggio satellite delrin Z14 M0,6	CC050001	8,50€
12	Rasamento x Z15	CC010801	3,50€
13	Corona Z39 2 stadi	CC050002	51,00€
14	Custodia corona 2 stadi	CC019901	4,50€
15	VIte Tcce M3x38	CC0102013	2,50€
16	Albero motoriduttore x 14 m0,5	AS00080000	52,00€
18	Flangia brushless 3674	CP00210001	15,20€
19	Tcei 3x8 12,9	UL07-04	0,30€
21	Epicicloidale k28,4	CP00230000	186,00€
22	Motore brushless 36V Ass.to	AS00090000	208,00€
23	Motoriduttore k28,4 36V completo	AS00010000PR	405,00€
	Grasso per riduttore vasetto 10g	MC010	16,50€

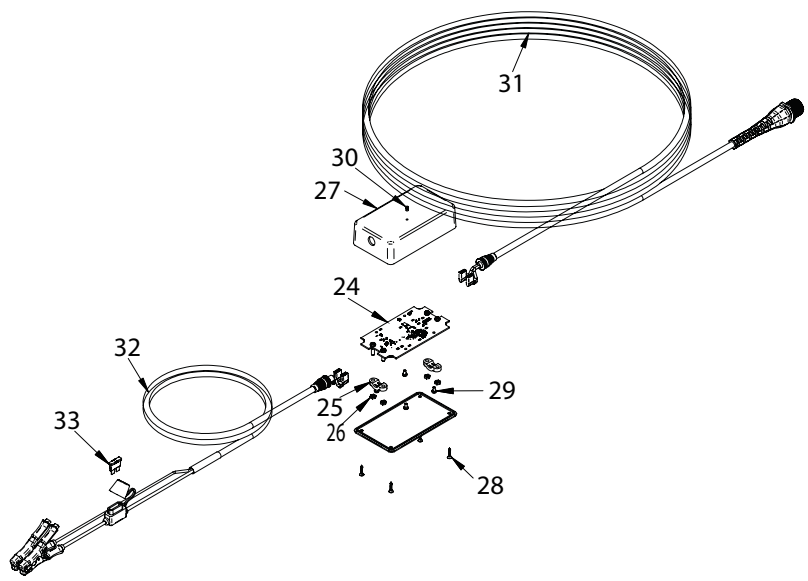

24	Scheda Step-Up	AS00170001	176,00€
25	Cavallotto MOSCLT	AC4434-11-02	0,85€
26	Dado M4 basso	CC0101001	0,40€
27	Guscio Step-Up Completo	CC99011	13,00€
28	Vite Tstc 3x15	CC0102088	0,65€
29	Vite Tctcr 3x6	CC0102009	0,65€
30	Guidaluce PLP"-215	CC99006	3,00€
31	Cavo Prolunga Step-Up 2018	AS00060200	145,00€
32	Cavo Morsetti Step-Up 2018	AS00070200	26,00€
33	Fusibile 20A	CC99010	0,35€

JOLLY
F351

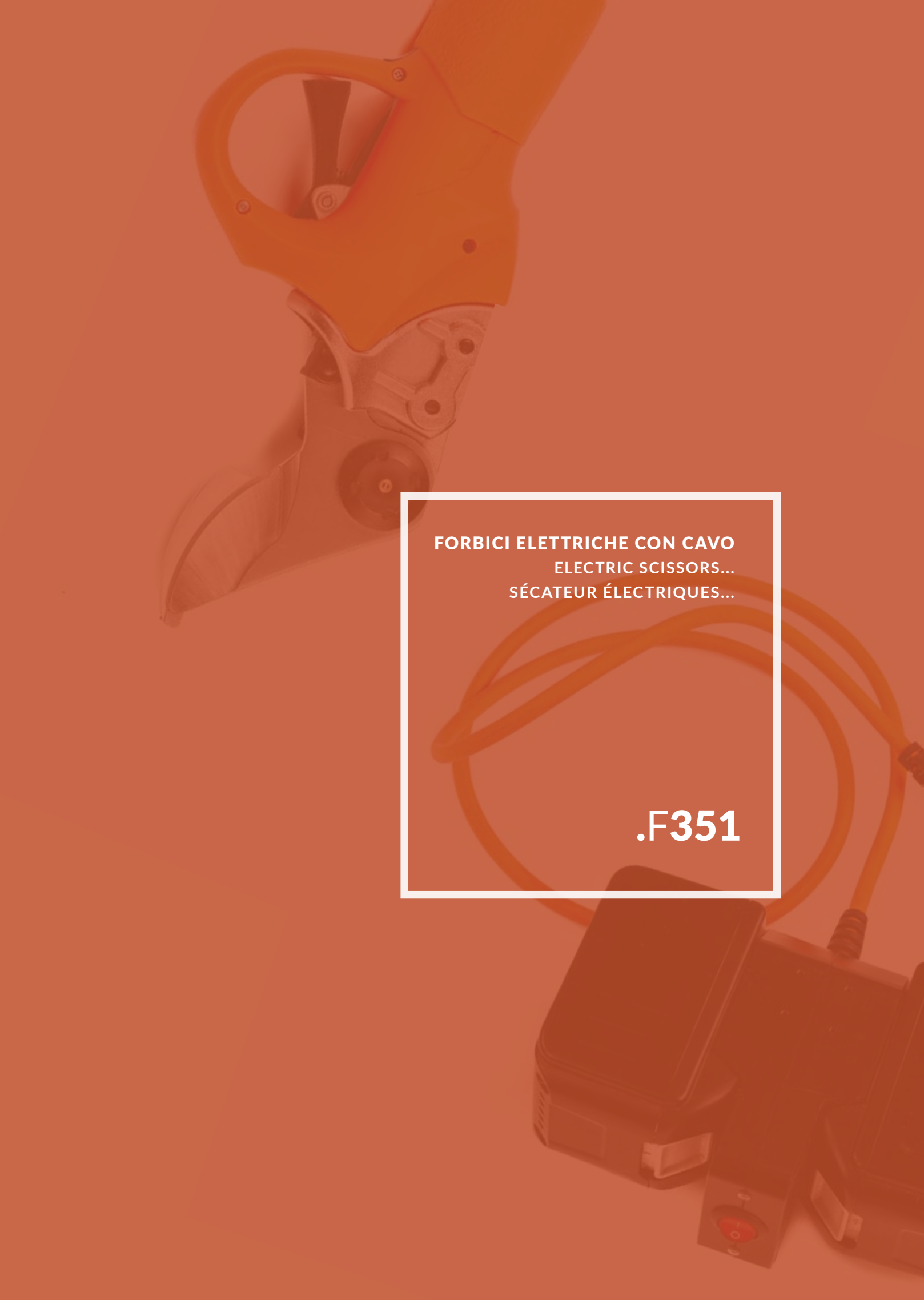

FORBICI ELETTRICHE CON CAVO
ELECTRIC SCISSORS...
SÉCATEUR ÉLECTRIQUES...

.F351

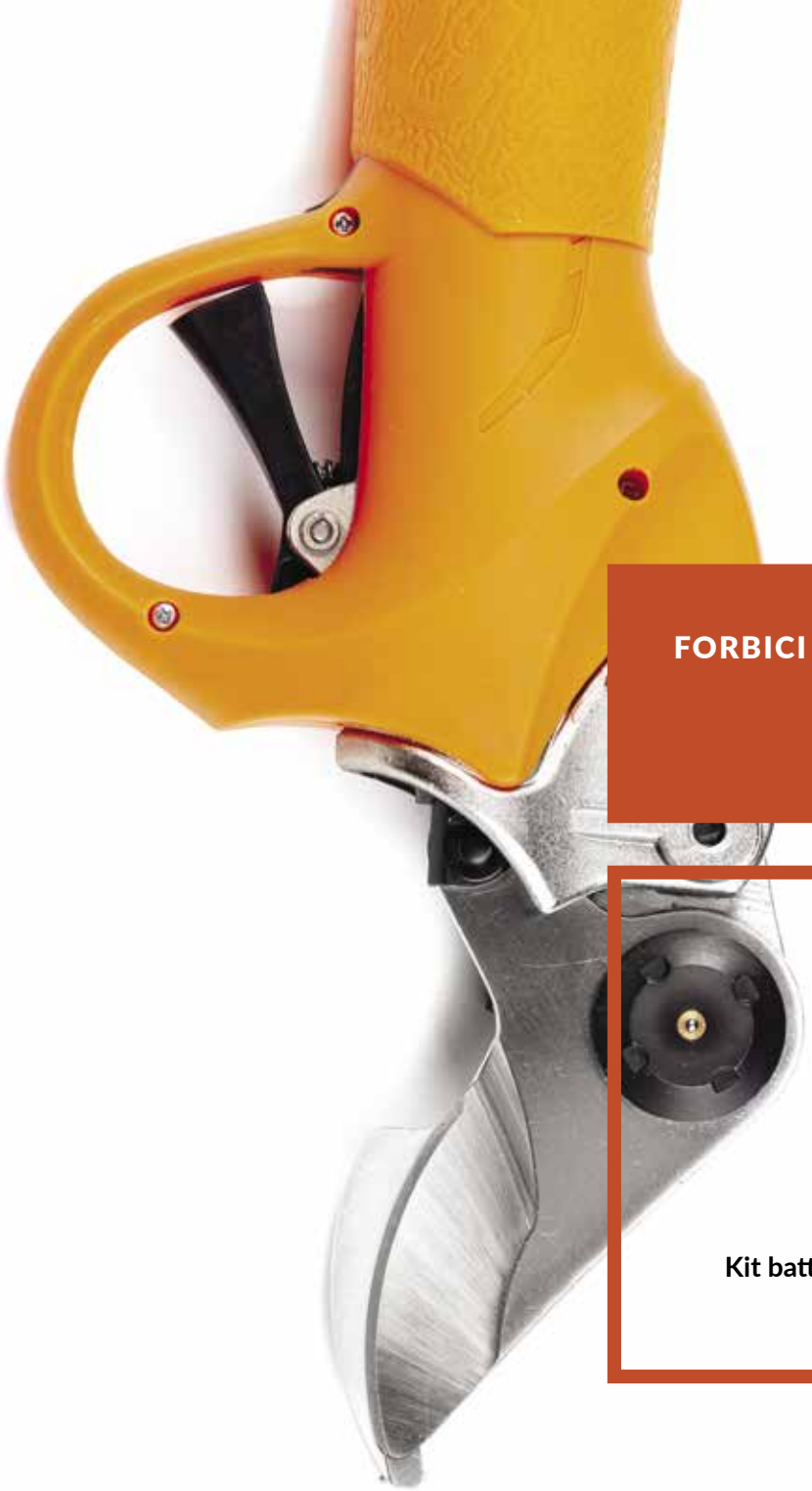

FORBICI ELETTRICHE CON CAVO
ELECTRIC SCISSORS
SÉCATEUR ÉLECTRIQUES

.F351

NUOVA VERSIONE:
– TAGLIO PROGRESSIVO
– PIÙ FORZA
– MAGGIORE APERTURA
– DOPPIA APERTURA

Kit batterie da ordinare separatamente

Forbice per potatura veloce e leggera, semplice da usare è adatta per tutti i tipi di potatura. La sua forma permette un facile accesso ai rami da tagliare. La doppia apertura delle lame consente un taglio preciso con diametri fino a 30 mm. Il pacco batteria consente fino a 10 ore di lavoro senza interruzione. Il caricabatteire rapido in dotazione ricarica la batteria in soli 1 ora e 30 minuti.

Quick and light pruning shears, easy to use, suitable for all types of pruning. Its shape allows easy access to the branches to be cut. The double opening of the blades allows a precise cut with diameters up to 30 mm. The battery pack allows up to 10 hours of non-stop work. The supplied quick charger recharges the battery in just 1 hour and 30 minutes.

Sécateur rapide et léger, facile à utiliser et adapté à tous les types d'élagage. Sa forme permet un accès facile aux branches à couper. La double ouverture des lames permet une coupe précise jusqu'à 30 mm de diamètre.
La batterie permet jusqu'à 10 heures de travail sans interruption. Le chargeur de batterie rapide fourni permet de recharger la batterie en seulement 1 heure et 30 minutes.

.F351
CON CAVO

			.F351
Moteur	Motor	Motore	**36 V**
Diametre de coupe	Cutting diameter	Diametro di taglio	**1-30 mm**
Vitesse moteur	Motor speed	Velocità motore	**24.000 rpm/min**
Poids	Weight	Peso	**750 g**
Prix hors tax	Price excluding VAT	Prezzo IVA esclusa	**690,00€**

KIT ALIMENTAZIONE BATTERIE LITIO
LITHIUM BATTERY POWER SUPPLY KIT
KIT D'ALIMENTATION DE BATTERIE AU LITHIUM

801051

Batterie 2 x 18V 4Ah
Batterie 2 x 18V 4Ah
Batteries 2 x 18V 4Ah

Caricabatterie 220/18 V
Charger 220/18 V
Chargeur 220/18 V

			Cod.	
Kit alimentation	Power kit	Kit alimentazione	**801051**	**220,00€**

1	Motore		199,00€
2+3	Copertura motore		16,00€
4	Riduttore		115,00€
5	Vite a ricircolo di sfera		215,00€
6	Grilletto		6,00€
11	Lama superiore		42,00€
15	Controlama		42,00€
20	Corpo		84,00€
22	Guscio esterno completo		27,00€
32	Cavo		32,00€
da 24 a 32	Cavo Completo	**02200010101**	53,00€
9+10+16+17+19	Kit		11,00€
	Scheda elettronica grilletto		58,00€
	Scheda elettronica controllo		189,00€

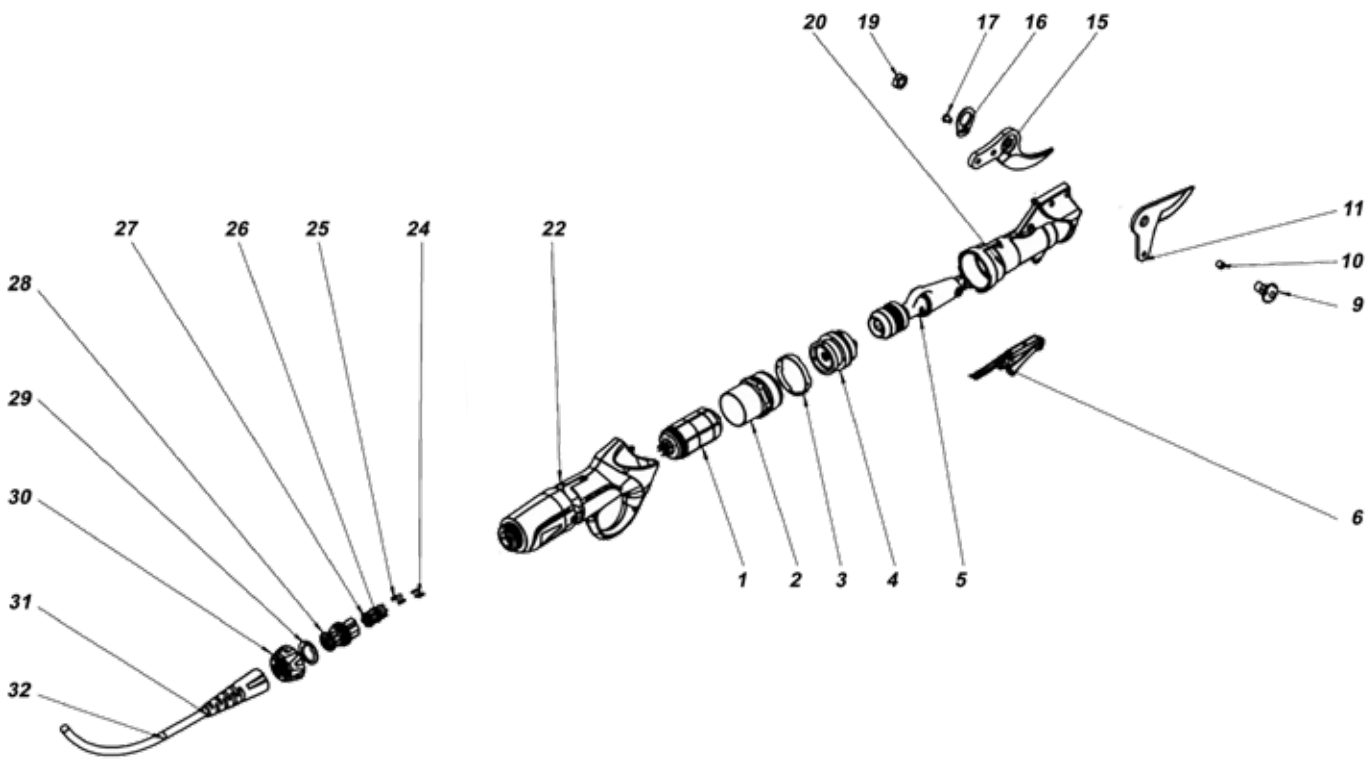

FORBICI ELETTRICHE SENZA CAVO
ELECTRIC SCISSORS...
SÉCATEUR ÉLECTRIQUES...

.F251
.F201

FORBICI ELETTRICHE SENZA CAVO
ELECTRIC SCISSORS..
SÉCATEUR ÉLECTRIQUES..

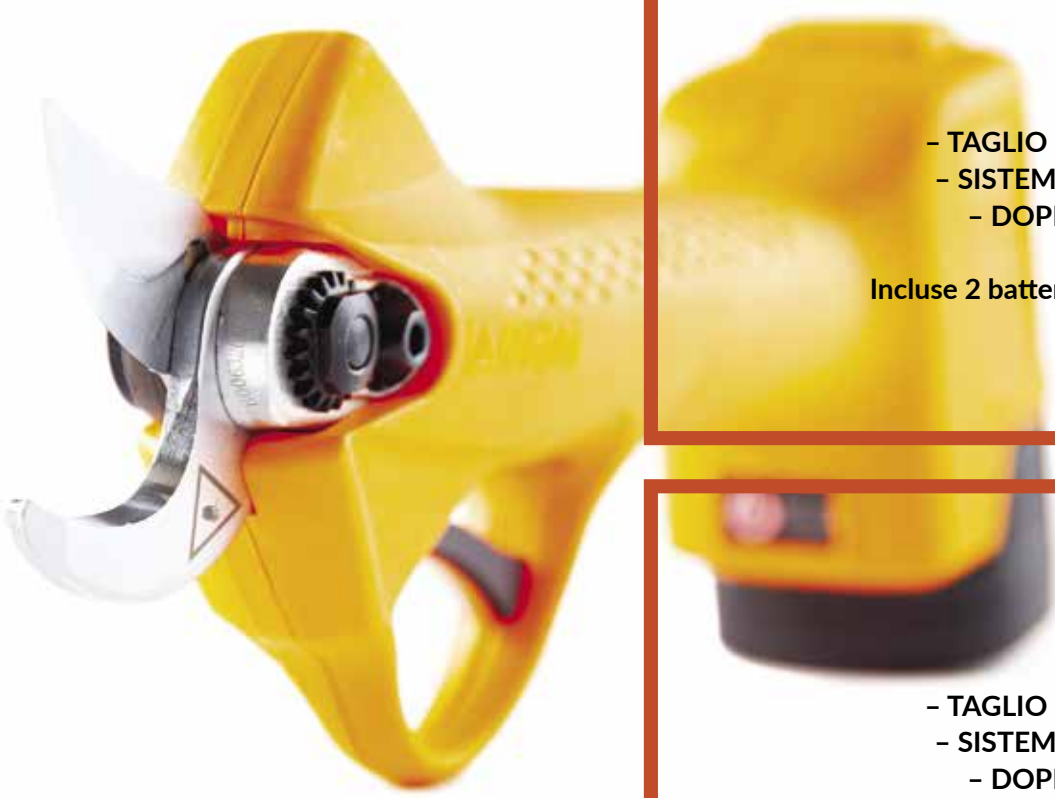

.F251
NOVITÀ
– TAGLIO PROGRESSIVO
– SISTEMA ANTITAGLIO
– DOPPIA APERTURA

Incluse 2 batterie 16,8V 4,5Ah

.F201
NOVITÀ
– TAGLIO PROGRESSIVO
– SISTEMA ANTITAGLIO
– DOPPIA APERTURA

Incluse 2 batterie 16,8V 2,6Ah

Forbice per potatura veloce e leggera, semplice da usare è adatta per tutti i tipi di potatura. La sua forma permette un facile accesso ai rami da tagliare. La doppia apertura delle lame consente un taglio preciso con diametri fino a 30 mm. Il pacco batteria consente fino a 10 ore di lavoro senza interruzione. Il caricabatteire rapido in dotazione ricarica la batteria in soli 1 ora e 30 minuti.

Quick and light pruning shears, easy to use, suitable for all types of pruning. Its shape allows easy access to the branches to be cut. The double opening of the blades allows a precise cut with diameters up to 30 mm. The battery pack allows up to 10 hours of non-stop work. The supplied quick charger recharges the battery in just 1 hour and 30 minutes.

Sécateur rapide et léger, facile à utiliser et adapté à tous les types d'élagage. Sa forme permet un accès facile aux branches à couper. La double ouverture des lames permet une coupe précise jusqu'à 30 mm de diamètre.
La batterie permet jusqu'à 10 heures de travail sans interruption. Le chargeur de batterie rapide fourni permet de recharger la batterie en seulement 1 heure et 30 minutes.

.F251
SENZA CAVO

.F201
SENZA CAVO

			.F251	.F201
Moteur	Motor	Motore	**Brushless/23000**	**Brushless/23000**
Diametre de coupe	Cutting diameter	Diametro di taglio	**35**	**30**
Force coupe	Cutting power	Forza taglio	**20/22kg**	**22/23kg**
Poids	Weight	Peso	**1.100g**	**900g**
Prix hors tax	Price excluding VAT	Prezzo IVA esclusa	**460,00€**	**380,00€**

RICAMBI F251 / SPARE PARTS F251 / PIÈCES DE RECHANGE F251
(PREZZI IVA ESCLUSA, PRICE EXCLUDING VAT, PRIX HORS TVA)

1+2+3+11+12+13	Blocco lame	12,00€
6+38+39	Elettronica	100,00€
8	Lama	28,00€
9	Controlama	28,00€
10+40	Ingranaggio	18,00€
14+15+16+17+18+19+20	Kit ricambi riduttore	74,00€
21+22+23+24	Kit movimento	78,00€
25+26	Pulsante plastica	3,00€
27+28+29	Grilletto	5,00€
30	Guscio sx	12,00€
31	Motore	125,00€
33	Batteria 16,8V 4,0Ah	125,00€
	Batteria 16,8V 4,5Ah	138,00€
34	Guscio dx	12,00€
35	Coprilama	6,00€
55	Caricabatterie 2 attacchi	55,00€
	Caricabatterie 3 attacchi	59,00€

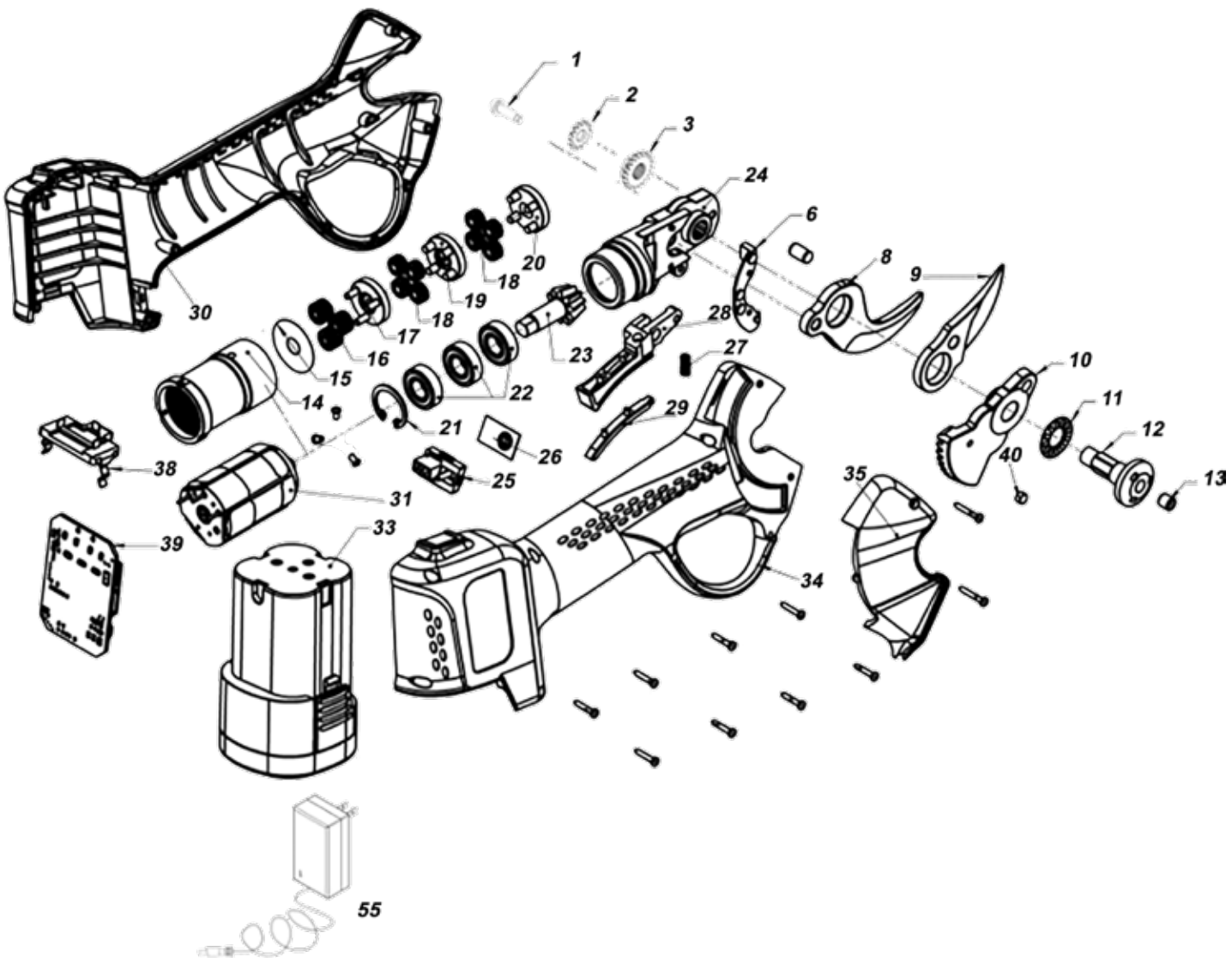

1+2+3+11+12+13	Blocco lame	12,00€
6+38+39	Elettronica	100,00€
8	Lama	25,00€
9	Controlama	25,00€
10+40	Ingranaggio	18,00€
14+15+16+17+18+19+20	Kit ricambi riduttore	74,00€
21+22+23+24	Kit movimento	78,00€
25+26	Pulsante plastica	3,00€
27+28+29	Grilletto	5,00€
30	Guscio sx	10,00€
31	Motore	100,00€
33	Batteria 16,8V 2,6Ah	68,00€
34	Guscio dx	10,00€
35	Coprilama	5,00€
55	Caricabatterie 2 attacchi	55,00€

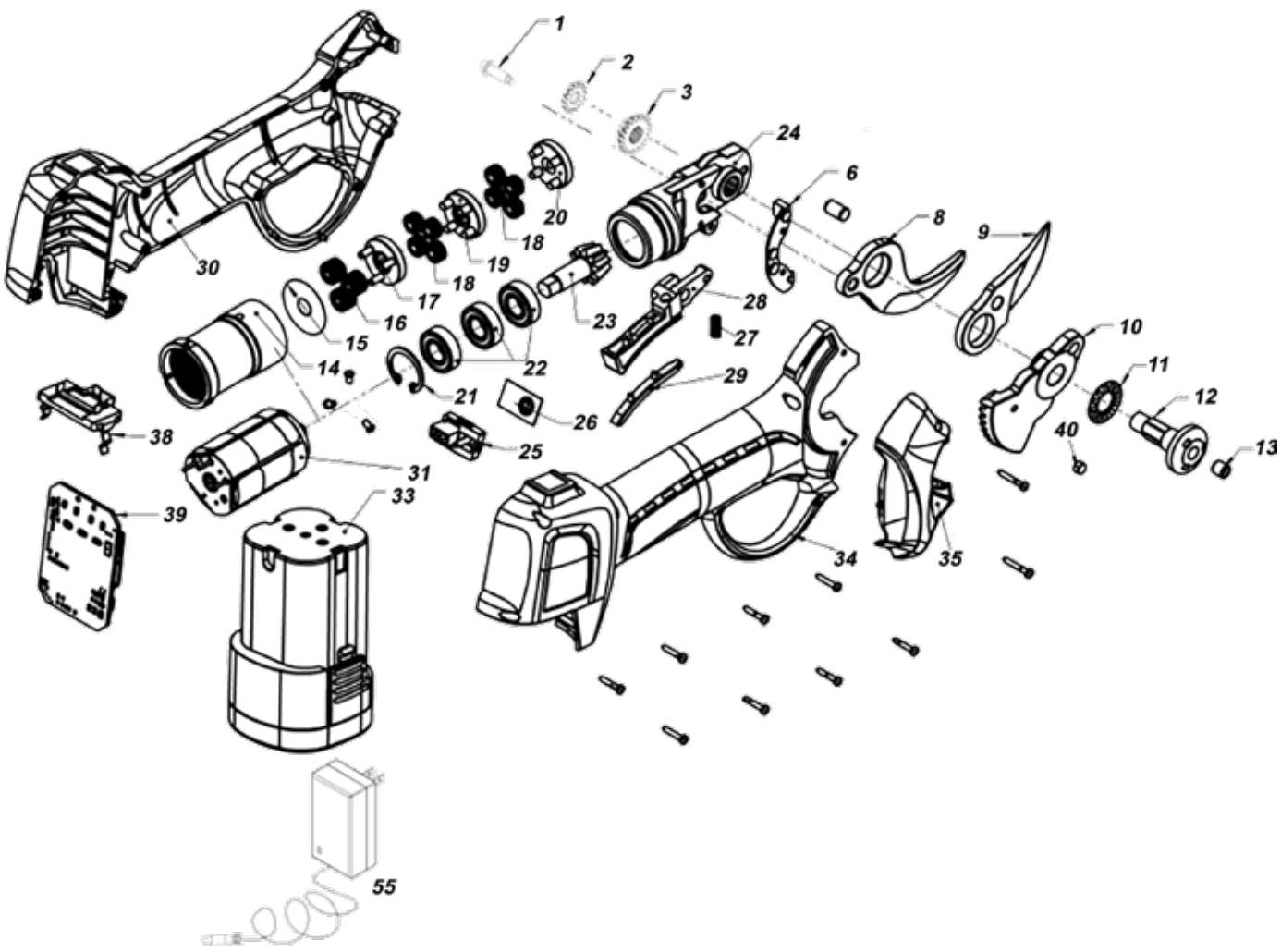

V34 SLITTA 5 VELOCTÀ
V34 SLIDE BATTERY 5 SPEEDS
V34 GLISSIERE 5 VITESSE

21300411

V50 SLITTA BATTERIA
V50 SLIDE BATTERY
V50 GLISSIERE BATTERIE

21300511

BATTERIA 18V 9AH
BATTERIE 18V 9AH
BATTERIE 18V 9AH

115x75 H85 - 850g

21300611

CARICABATTERIE 220/18 V
CHARGER 220/18 V
CHARGEUR 220/18 V

21300711

BATTERIA 18V 4AH
BATTERIE 18V 4AH
BATTERIE 18V 4AH

115x75 H85 - 615g

21300612

			Cod.	
V34 Glissiere Batterie	V34 Slide Battery	V34 Slitta Batteria	**21300411**	**189,00€**
V50 Glissiere Batterie	V50 Slide Battery	V50 Slitta Batteria	**21300511**	**126,00€**
Batterie 18V 9Ah	Battery 18V 9Ah	Batteria 18V 9Ah	**21300611**	**180,00€**
Chargeur 220/18 V	Charger 220/18V	Caricabatterie 220/18 V	**21300711**	**69,00€**
Batterie 18V 4Ah	Battery 18V 4Ah	Batteria 18V 4Ah	**21300612**	**90,00€**

1	Guscio pressofuso inferiore	**CP000100021**	62,00€
2	Guscio pressofuso superiore	**CP000100025**	62,00€
3	Gruppo movimento contrapposto	**AS00150200**	340,00€
4	Dado M4 autobloccante	**ATE29-03**	0,20€
5	Tcei 4x25	**CC0102002**	0,35€
6	Settore porta astine 4,6 Dx	**CP00200201**	37,00€
7	Settore porta astine 4,6 Sx	**CP00180201**	37,00€
8	Cuscinetto 32x20x7	**CC03006**	4,50€
9	Spina elastica a spirale 4x20	**CC04002**	3,00€
10	Parapolvere 1,8	**CP00190201**	3,00€
11	Pattino	**CP00150000**	4,00€
12	Pinzetta blocca astine 4,5-2	**CP00130301**	11,00€
13	Astina carbonio D5x350	**UL23-08**	5,00€
14	Anti breaking	**CP00760000**	12,50€

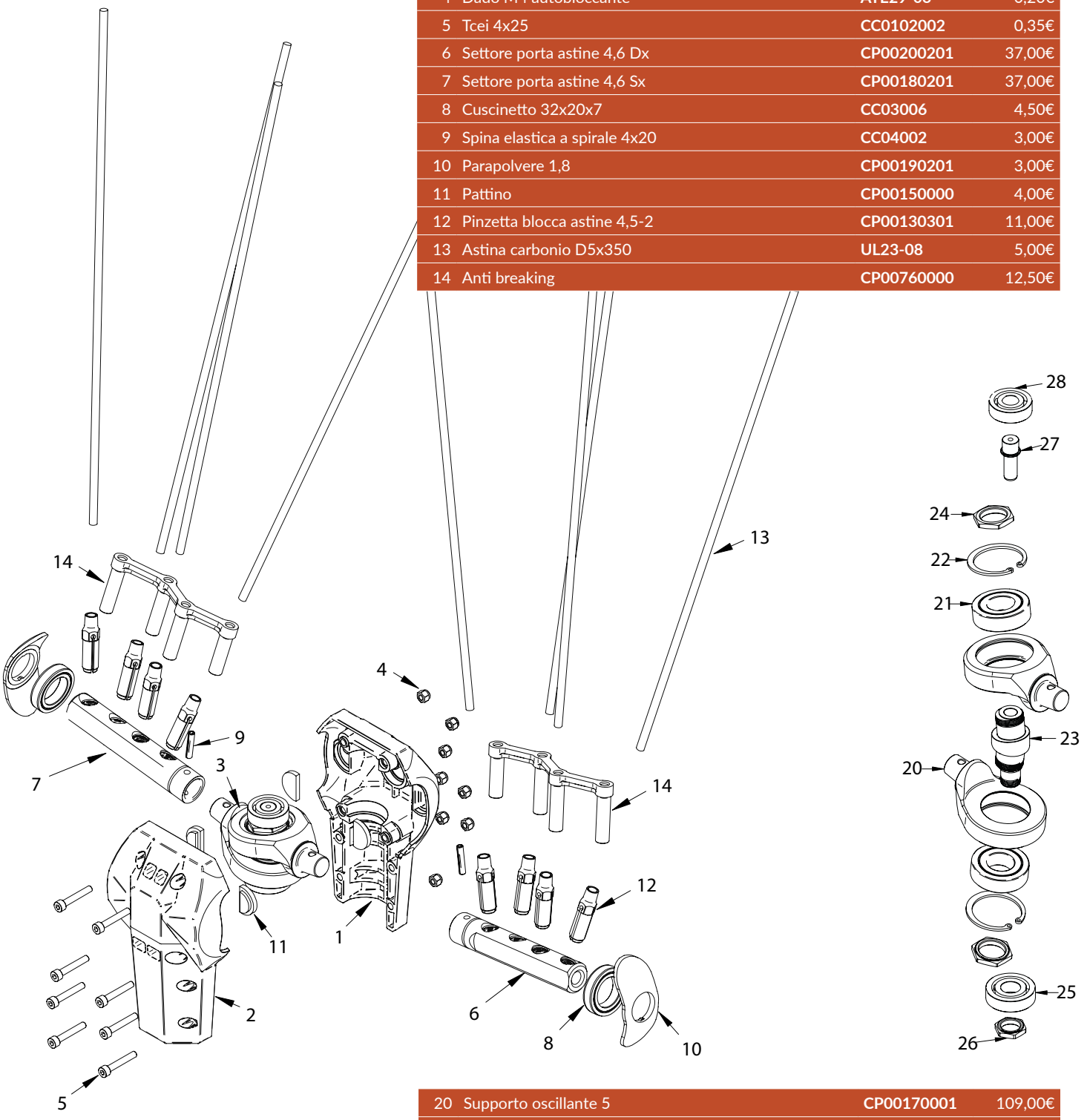

20	Supporto oscillante 5	**CP00170001**	109,00€
21	Cuscinetto 35x17x10	**CC03005**	10,00€
22	Seeger 135	**CC06001**	0,40€
23	Albero 11-1	**CP00160101**	55,00€
24	Dado M17x0,75	**CP00060001**	8,50€
25	Cuscinetto 30-12-8	**CC03002**	19,00€
26	Dado M12x1	**CP00070001**	9,50€
27	Perno albero 10	**CP00080001**	11,00€
28	Cuscinetto 26-10-8	**CC03003**	9,50€
	Gruppo movimento 3D con settori (3+6+7+2x8+29)		410,00€

RICAMBI - SPARE PARTS - PIÈCES DE RECHANGE: V44 (FINO A SETTEMBRE 2018)
(PREZZI IVA ESCLUSA, PRICE EXCLUDING VAT, PRIX HORS TVA)

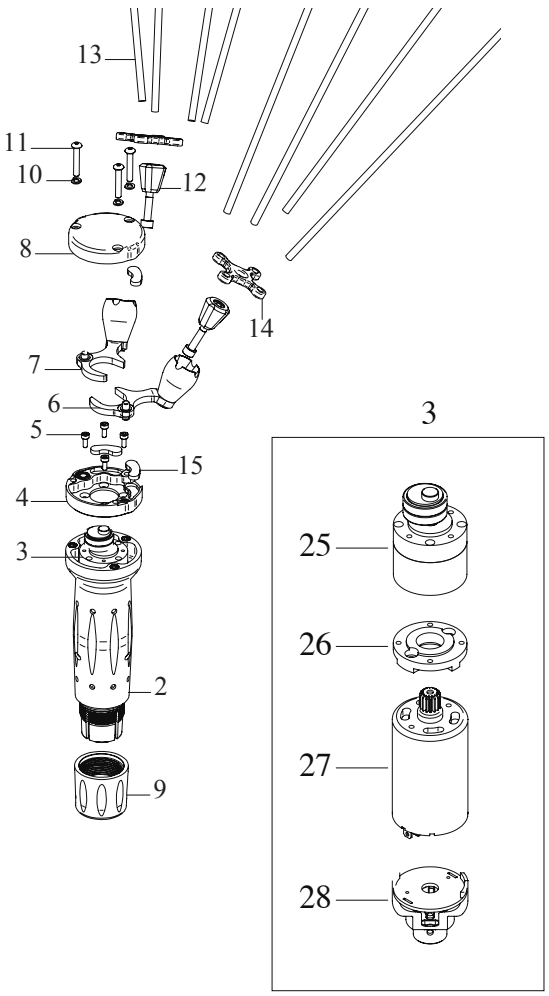

2	Corpo V44	**UL001/9(2004)**	61,00€
3	Motoriduttore	**UL002/9**	260,00€
4	Carter Inferiore	**UL003/2-8**	40,00€
5	Tcei 3x8 129	**UL07-04**	0,30€
6	Biella Dx3	**UL005/3-8**	30,00€
7	Biella Sx3	**UL006/3-8**	30,00€
8	Carter Superiore	**UL004/2-8-R**	44,00€
9	Ghiera	**UL14-01**	17,00€
10	Grower Pesante M4	**UL15-03**	0,15€
11	Tbcei 4x30 109	**UL16-03**	0,40€
12	Blocca Astine	**UL32-02**	8,00€
13	Astina Carbonio D5x350	**UL23-08**	6,00€
14	Antibreaking	**UL28-02**	6,00€
15	Pattino	**UL29-04**	2,50€
25	Riduttore	**AS00240000**	145,00€
26	Flangia Motore Scaricata	**UL35-01**	12,50€
28+27	Motore + scheda + portascheda	**AS00230000**	155,00€

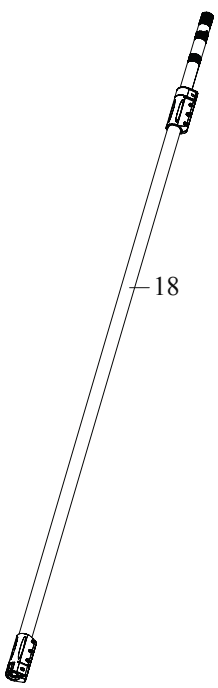

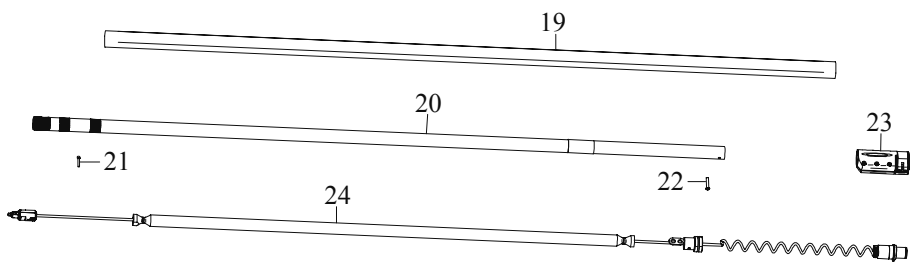

18	Asta telescopica ellittica completa	ATE00/3-8	205,00€
19	Tubo Ellittico 33x30x1x1500	ATE001/3-8	36,00€
20	Tubo 25	ATE002/3-8,2	49,00€
21	Vite TCEI 3x20 129	ATE36-01	0,35€
22	Tbcei 4x25 109	ATE44-01	0,40€
23	Bloccaggio riduzione asta ellittica completa	ATE003/2	20,00€
24	Cavo spiralato asta ellittica assemblato	ATE002/2Ass.	71,00€

RICAMBI - SPARE PARTS - PIÈCES DE RECHANGE: AE06 (UL06)
(PREZZI IVA ESCLUSA, PRICE EXCLUDING VAT, PRIX HORS TVA)

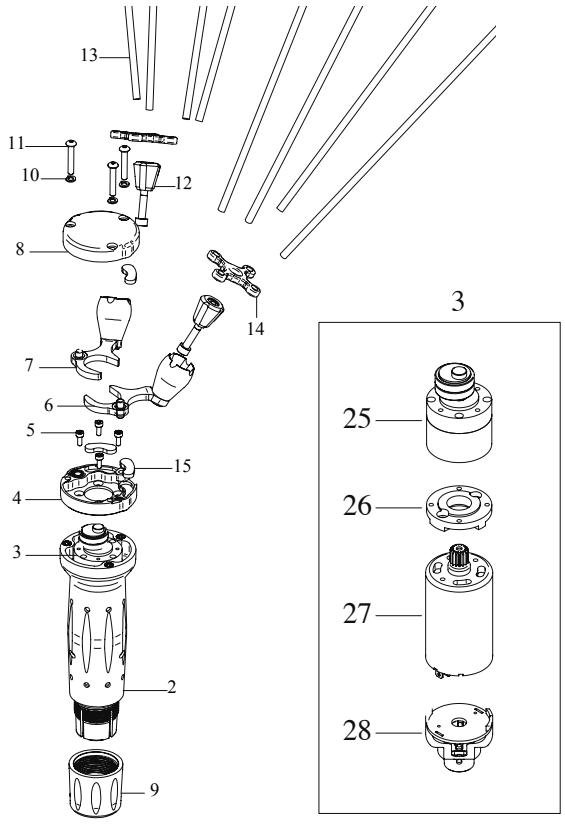

2	Corpo	**UL001/10**	61,00€
3	Motoriduttore	**UL002/6**	260,00€
4	Carter Inferiore Nero	**UL003/2-8**	40,00€
5	Tcei 3x8 12,9	**UL07-04**	0,30€
6	Biella Dx3 Nera	**UL005/3-8**	30,00€
7	Biella Sx3 Nera	**UL006/3-8**	30,00€
8	Carter Superiore Nero	**UL004/2-8-R**	44,00€
9	Ghiera	**UL14-01**	17,00€
10	Grower Pesante M4	**UL15-03**	0,15€
11	Tbcei 4x30 10.9	**UL16-03**	0,40€
12	Blocca Astine	**UL32-02**	8,00€
13	Astina Carbonio D5x350	**UL23-08**	6,00€
14	Antibreaking	**UL28-02**	6,00€
15	Pattino	**UL29-04**	2,50€
25	Riduttore	**AS00240000**	145,00€
26	Flangia Motore Scaricata	**UL35-01**	12,50€
27	Motore	**AS00390000**	42,00€
28+27	Motore + scheda + portascheda	**AS00270000**	155,00€

RICAMBI - SPARE PARTS - PIÈCES DE RECHANGE: PROLUNGA (PA00/2)
(PREZZI IVA ESCLUSA, PRICE EXCLUDING VAT, PRIX HORS TVA)

16	Prolunga Completa	**PA00/2**	105,00€
17	Fusibile 20A	**CC99010**	0,35€

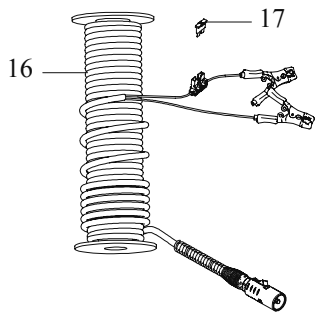

RICAMBI - SPARE PARTS - PIÈCES DE RECHANGE: ASTA TELESCOPICA (ATE00/3-6)
(PREZZI IVA ESCLUSA, PRICE EXCLUDING VAT, PRIX HORS TVA)

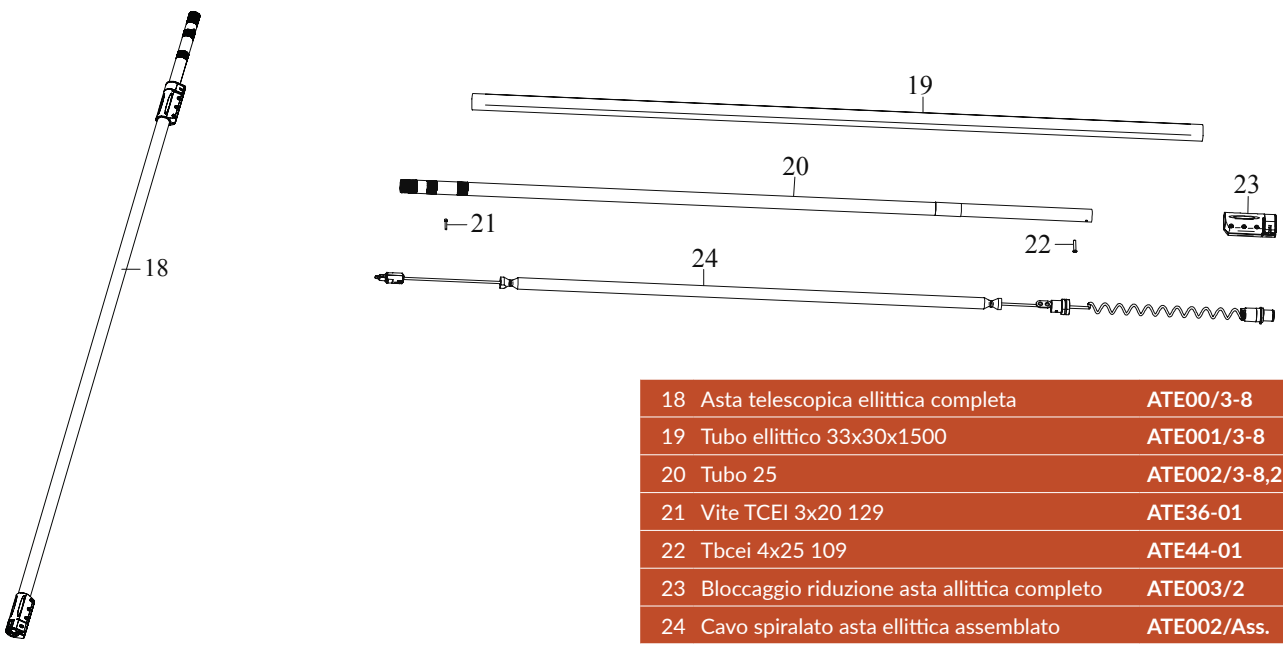

18	Asta telescopica ellittica completa	**ATE00/3-8**	205,00€
19	Tubo ellittico 33x30x1500	**ATE001/3-8**	36,00€
20	Tubo 25	**ATE002/3-8,2**	49,00€
21	Vite TCEI 3x20 129	**ATE36-01**	0,35€
22	Tbcei 4x25 109	**ATE44-01**	0,40€
23	Bloccaggio riduzione asta allittica completo	**ATE003/2**	20,00€
24	Cavo spiralato asta ellittica assemblato	**ATE002/Ass.**	71,00€

RICAMBI - SPARE PARTS - PIÈCES DE RECHANGE: AE02 (UL02)
(PREZZI IVA ESCLUSA, PRICE EXCLUDING VAT, PRIX HORS TVA)

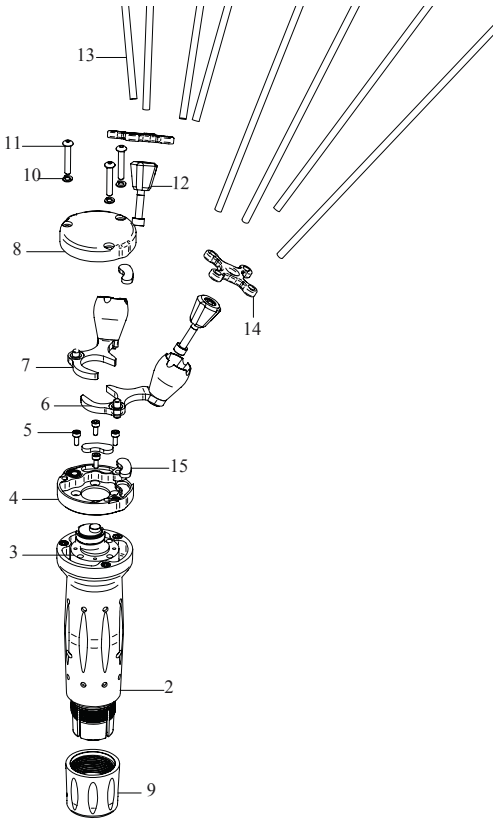

2	Corpo	**UL001/10**	61,00€
3	Motoriduttore	**UL002/2**	260,00€
4	Carter Inferiore Nero	**UL003/2-8**	40,00€
5	Tcei 3x8 12,9	**UL07-04**	0,30€
6	Biella Dx3 Nera	**UL005/3-8**	30,00€
7	Biella Sx3 Nera	**UL006/3-8**	30,00€
8	Carter Superiore Nero	**UL004/2-8-R**	44,00€
9	Ghiera	**UL14-01**	17,00€
10	Grower Pesante M4	**UL15-03**	0,15€
11	Tbcei 4x30 10.9	**UL16-03**	0,40€
12	Blocca Astine	**UL32-02**	8,00€
13	Astina Carbonio D5x350	**UL23-08**	6,00€
14	Antibreaking	**UL28-02**	6,00€
15	Pattino	**UL29-04**	2,50€
25	Riduttore	**AS00240000**	145,00€
26	Flangia Motore Scaricata	**UL35-01**	12,50€
27	Motore	**AS00390000**	42,00€
28+27	Motore + scheda + portascheda	**AS00260000**	155,00€

RICAMBI - SPARE PARTS - PIÈCES DE RECHANGE: PROLUNGA (PA00/2)
(PREZZI IVA ESCLUSA, PRICE EXCLUDING VAT, PRIX HORS TVA)

16	Prolunga Completa	**PA00/2**	105,00€
17	Fusibile 20A	**CC99010**	0,35€

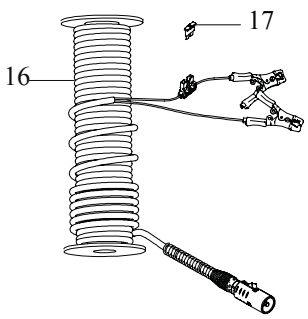

RICAMBI - SPARE PARTS - PIÈCES DE RECHANGE: ASTA TELESCOPICA ELLITTICA (ATE00/3-2)
(PREZZI IVA ESCLUSA, PRICE EXCLUDING VAT, PRIX HORS TVA)

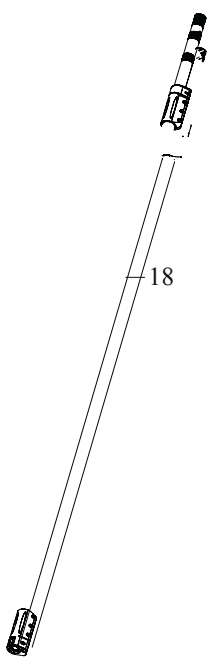

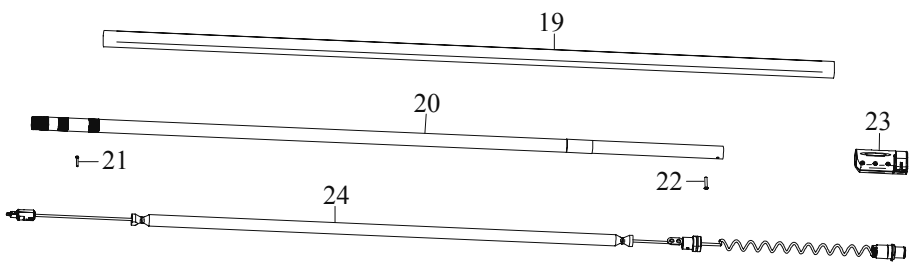

18	Asta telescopica ellittica completa	**ATE00/3-8**	205,00€
19	Tubo ellittico 33x30x1500	**ATE001/3-8**	36,00€
20	Tubo 25	**ATE002/3-8,2**	49,00€
21	Vite TCEI 3x20 129	**ATE36-01**	0,35€
22	Tbcei 4x25 109	**ATE44-01**	0,40€
23	Bloccaggio riduzione asta allittica completo	**ATE003/2**	20,00€
24	Cavo spiralato asta ellittica assemblato	**ATE002/Ass.**	71,00€

RICAMBI - SPARE PARTS - PIÈCES DE RECHANGE: ULISSE (UL00)
(PREZZI IVA ESCLUSA, PRICE EXCLUDING VAT, PRIX HORS TVA)

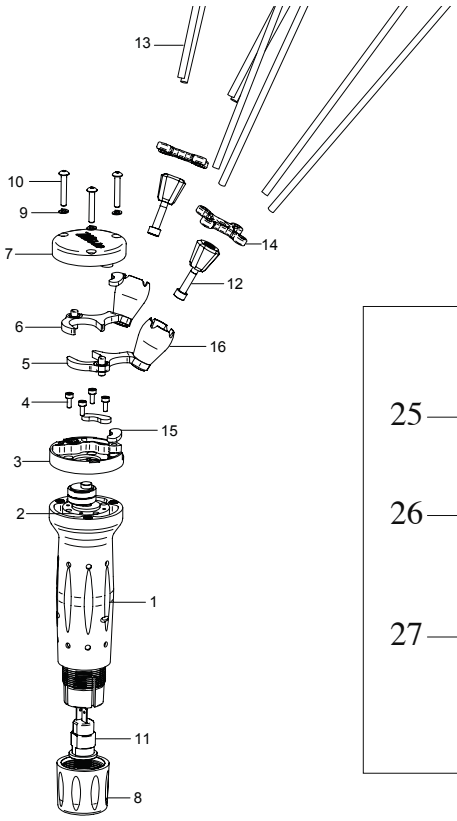

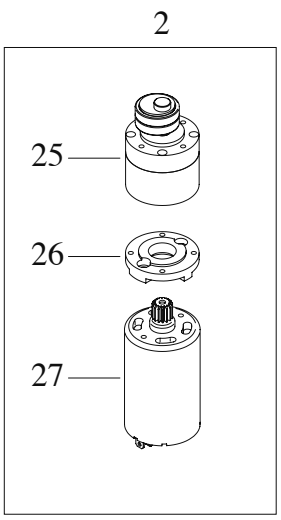

2	Corpo	**UL001/10**	61,00€
3	Motoriduttore	**UL002**	165,00€
4	Carter Inferiore Nero	**UL003/2-8**	40,00€
5	Tcei 3x8 12,9	**UL07-04**	0,30€
6	Biella Dx3 Nera	**UL005/3-8**	30,00€
7	Biella Sx3 Nera	**UL006/3-8**	30,00€
8	Carter Superiore Nero	**UL004/2-8-R**	44,00€
9	Ghiera	**UL14-01**	17,00€
10	Grower Pesante M4	**UL15-03**	0,15€
11	Tbcei 4x30 10.9	**UL16-03**	0,40€
12	Blocca Astine	**UL32-02**	8,00€
13	Astina Carbonio D5x350	**UL23-08**	6,00€
14	Antibreaking	**UL28-02**	6,00€
15	Pattino	**UL29-04**	2,50€
25	Riduttore	**AS00250000**	145,00€
26	Flangia Motore Scaricata	**UL35-01**	12,50€
27	Motore	**AS00210000**	31,00€

PROLUNGA (PA/002)
(PREZZI IVA ESCLUSA, PRICE EXCLUDING VAT, PRIX HORS TVA)

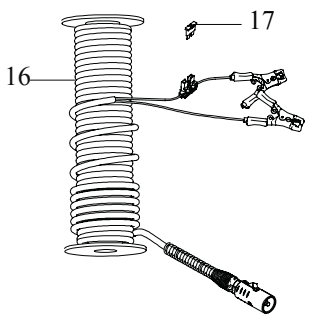

16	Prolunga Completa	**PA00/2**	105,00€
17	Fusibile 20A	**CC99010**	0,35€

ASTA TELESCOPICA CILINDRICA
(PREZZI IVA ESCLUSA, PRICE EXCLUDING VAT, PRIX HORS TVA)

Bloccaggio riduzione asta completo	**ATE003**	20,00€
Cavo spiralato assembalto	**ATE002/1Assemblato**	71,00€

RICAMBI / SPARE PARTS / PIÈCES DE RECHANGE: BUNDLE
(PREZZI IVA ESCLUSA, PRICE EXCLUDING VAT, PRIX HORS TVA)

8050001001 BUNDLE RICAMBI V34		
UL002/4	**Motoriduttore V34 completo(36V-K12,96) V34 V44 2018**	NR 2,00
UL004/2-8-R	**Carter superiore 2 nero Ricambio**	NR 5,00
UL003/2-8	**Carter inferiore 2 nero completo**	NR 5,00
UL005/3-8	**Biella DX 3 nero**	NR 3,00
UL006/3-8	**Biella SX 3 nero**	NR 1,00
UL07-04	**TCEI 3x8 12.9 ZN**	NR 10,00
UL15-03	**Grover pesante M4**	NR 10,00
UL16-03	**Vite TBEI 4x30 10.9**	NR 10,00
PA02-01	**Porta fusibile**	NR 2,00
ATE003/2(2004)	**Bloccaggio riduzione asta completo arancione**	NR 1,00
PA001/2	**Spinotto Prolunga (con spezzone di cavo)**	NR 2,00
UL17-01	**Connettore femmina**	NR 1,00
AS00370000	**Connettore 16Ah cpl Ricambio**	NR 4,00
ATE002/2Assemblato	**Cavo spiralato assemblato ellittico Asta ellittica**	NR 1,00
13110021	**Grasso HHS 400ML**	NR 1,00
13110012	**Grasso Riduttore Conf. da 10g**	NR 1,00
AS00400000	**Motore 36V Cpl. K12,96 V34**	NR 2,00
CAE16-01	**Valigia zaino**	NR 1,00
CAE17-01	**Scatola Valigia 345x165x300**	NR 1,00
		1.020,00€

8050001021 BUNDLE RICAMBI V12		
AS00180000	**Motoriduttore 12V K19,19 con cavetti Ricambio V12BASE**	NR 1,00
UL002/	**Motoriduttore 8 completo(12V-K12,96) AE08-V12**	NR 1,00
UL004/2-8-R	**Carter superiore 2 nero Ricambio**	NR 5,00
UL003/2-8	**Carter inferiore 2 nero completo**	NR 5,00
UL005/3-8	**Biella DX 3 nero**	NR 3,00
UL006/3-8	**Biella SX 3 nero**	NR 1,00
UL07-04	**TCEI 3x8 12.9 ZN**	NR 10,00
UL15-03	**Grover pesante M4**	NR 10,00
UL16-03	**Vite TBEI 4x30 10.9**	NR 10,00
PA02-01	**Porta fusibile**	NR 2,00
ATE003/2(2004)	**Bloccaggio riduzione asta completo arancione**	NR 1,00
UL70-01	**Vite TBEI 3x8 10.9**	NR 3,00
UL69-01	**Sfera**	NR 10,00
13110021	**Grasso HHS 400ML**	NR 1,00
13110012	**Grasso Riduttore Conf. da 10g**	NR 1,00
AS00380000	**Motore 12V Cpl. K19,19 V12BASE AE00**	NR 1,00
AS00390000	**Motore 12V Cpl. K12,96 V12 AE08**	NR 1,00
CAE16-01	**Valigia zaino**	NR 1,00
CAE17-01	**Scatola Valigia 345x165x300**	NR 1,00
		950,00€

8050001011 BUNDLE RICAMBI ULISSE		
UL002	**Motoriduttore Ulisse completo 12V-K19,19**	NR 1,00
UL002/4	**Motoriduttore V34 completo(36V-K12,96) V34 V44 2018**	NR 1,00
UL004/2-8,2	**Carter superiore 2 nero completo**	NR 5,00
UL003/2-8	**Carter inferiore 2 nero completo**	NR 5,00
UL005/3-8	**Biella DX 3 nero**	NR 3,00
UL006/3-8	**Biella SX 3 nero**	NR 1,00
UL07-04	**TCEI 3x8 12.9 ZN**	NR 10,00
UL15-03	**Grover pesante M4**	NR 10,00
UL16-03	**Vite TBEI 4x30 10.9**	NR 10,00
PA02-01	**Porta fusibile**	NR 2,00
UL007	**Pulsante AE08 Completo**	NR 1,00
ATE003	**Bloccaggio riduzione asta completo**	NR 1,00
UL002/6	**Motoriduttore AE06 completo(12V-K12,96)**	NR 1,00
PA001/2	**Spinotto Prolunga (con spezzone di cavo)**	NR 2,00
UL70-01	**Vite TBEI 3x8 10.9**	NR 3,00
UL69-01	**Sfera**	NR 6,00
ATE32-02	**Fastom femmina antisfilamento 6.3**	NR 10,00
ATE33-02	**Fastom femmina antisfilamento 4.8**	NR 10,00
UL17-01	**Connettore femmina**	NR 1,00
AS00370000	**Connettore 16Ah cpl Ricambio**	NR 4,00
ATE002/1Assemblato	**Cavo spiralato assemblato Asta cilindrica**	NR 1,00
13110021	**Grasso HHS 400ML**	NR 1,00
13110012	**Grasso Riduttore Conf. da 10g**	NR 1,00
AS00400000	**Motore 36V Cpl. K12,96 V34**	NR 1,00
AS00390000	**Motore 12V Cpl. K12,96 V12 AE08**	NR 1,00
AS00380000	**Motore 12V Cpl. K19,19 V12BASE AE00**	NR 1,00
CAE16-01	**Valigia zaino**	NR 1,00
CAE17-01	**Scatola Valigia 345x165x300**	NR 1,00
		1.250,00€

ESTENSIONE DI GARANZIA
EXTENSIN OF WARRANTY / EXTENSION DE GARANTIE

È possibile estendere la garanzia della vostra macchina in due modi:

- Di anno in anno, prolungabile fino al 4° anno di vita della macchina. Basta recarsi presso il rivenditore di fiducia ed effettuare il controllo e la manutenzione annuale prima della scadenza della garanzia. Il prezzo di listino del controllo annuale è 50,00€ iva esclusa ed allunga la garanzia di un ulteriore anno.
- Acquistando l'estensione di garanzia a 5 anni, entro il primo anno di vita della macchina. Prezzo di listino 150,00€ iva esclusa. Nel prezzo sono compresi i controlli annuali.

It is possible to extend the warranty of your machine in two ways:

- From year to year, it can be extended up to the 4th year of the machine's life. Just go to your dealer and carry out the annual check and maintenance before the warranty expires. The list price of the annual check is € 50.00 excluding VAT and extends the warranty for a further year.
- By purchasing the 5-year warranty extension, within the first year of the machine's life. List price € 150.00 excluding VAT. The price includes annual checks.

Il est possible d'étendre la garantie de votre machine de deux manières:

- D'année en année, il peut être prolongé jusqu'à la 4ème année de vie de la machine. Rendez-vous simplement chez votre revendeur et effectuez le contrôle et l'entretien annuels avant l'expiration de la garantie. Le prix catalogue du chèque annuel est de 50,00 € HT et prolonge la garantie d'une année supplémentaire.
- En achetant l'extension de garantie de 5 ans, dans la première année de vie de la machine. Prix catalogue 150,00 € hors TVA. Le prix comprend les chèques annuels.

TDS www.tds.srl

JOLLY Italia

Via Mattei, 10
60013 Corinaldo (AN) Italia
T +39 071 7957 820

www.jollyitalia.it
info@jollyitalia.it